PERSTA

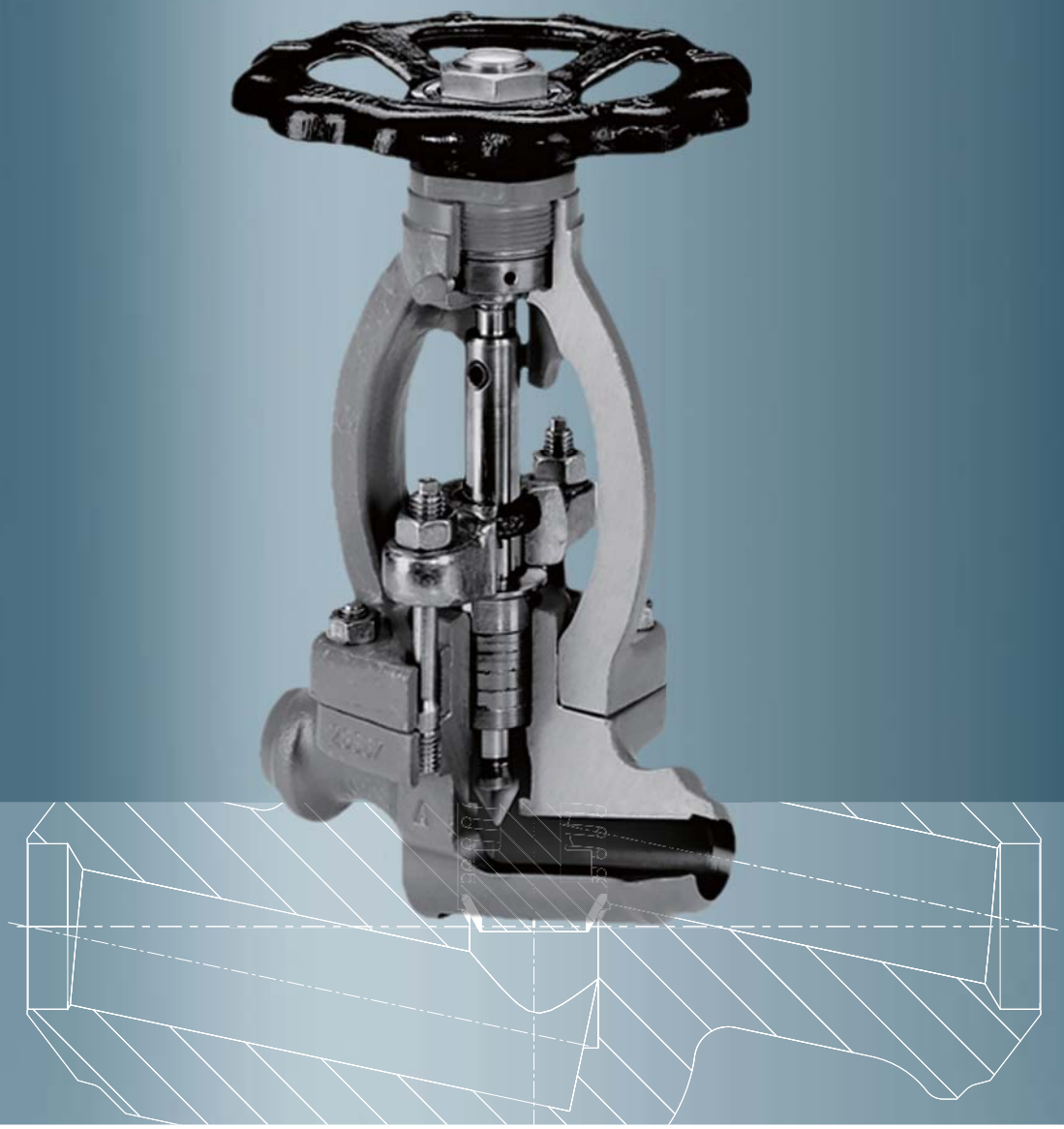

截止阀

- 截止阀
- 升降式止回阀
- 截止止回阀

北京安贝德科技发展有限公司

Beijing Ambetter Technology Development Co., Ltd.

公司简介

德国PERSTA（派斯塔）公司始建于1946年，主要生产锻钢闸阀、截止阀、止回阀，尤其在高中压领域，产品享誉欧洲60年。公司隶属于1891年创立的Siepmann（西普曼）集团公司，该集团在模锻方 面拥有100多年的经验和诀窍，专为各个工业领域生产高品质的模锻钢件。其锻出的阀体和内件结构均匀，组织紧密，强度高，韧性好，具有最强的抵抗高压和高温的能力，从而满足高标准的质量要求。

PERSTA拥有大型的高压锻造设备，高效的热处理调质炉，大规模的柔性制造生产线，精密的CNC数控机床群，多功能加工中心，高科技电子束焊接中心，全智能焊接机器人等世界领先水平的生产加工设备，并具有超声波及X射线无损检测、氦质谱检漏仪、3D精测等最先进的检测装置，具有三十多个CAD设计工作站和大型EDV中央数据库处理站。

如此高的制造水平与装备实力使PERSTA成为全球知名的截止阀、闸阀、止回阀领域的专家。其产品广泛应用于电站、石油、天然气、石化、钢铁、造纸、热力、酿酒、制糖等行业的高温高压场合，颇受用户赞赏。

PERSTA阀门的主要产品

德国DIN标准、国际ISO标准、美国ANSI标准

- 闸　阀：DN10~800，PN10~630
- 截止阀：DN10~250，PN10~630
- 止回阀：DN10~800，PN10~630

PERSTA阀门的主要证书

- ISO 9001 (国际质量保证体系证书)
- CE 0044 (欧洲管道设备证书)等
- TÜV (德国技术监督证书)
- KTA 1401 (德国核技术设备证书)等

PERSTA是德国阀门工业协会的理事单位，代表德国政府制定了闸阀的德国国家标准。

序言

德国派斯塔锻钢阀门公司生产的工业阀门是依照德国DIN标准、欧共体EN标准及其他技术规范如：AD通告和欧共体压力容器标准97/23/EG等设计的。

这些工业阀门的研制、开发、制造和检测，均以正常工况为前提。所谓正常工况是指以下情况：

- 运行介质为无特别强的化学腐蚀性或磨蚀力的液体或气体。
- 温度变化速率大概在每分钟3-6℃
- 一般流量取决于介质种类和阀门的应用范围
- 运行不受外界其他影响例如：管线应力、震动、风荷载应力、地震、腐蚀环境、火灾、运行负载应力、不稳定流体的分解压力等等。

如果用户预计压力偏离正常运行状态，他必须在询价和订单中明确和完整的将这些要求描述出来。作为我们阀门制造商，将依此采取相应的措施，并向用户提供必要的建议。这些措施包括：

- 阀体选用特殊材质
- 增加阀门的壁厚
- 对于遭受磨蚀的区域进行防护
- 特殊密封件和螺栓连接
- 针对不同介质和操作方式的特殊说明
- 特殊涂层
- 附加设备，以避免过度超压
- 控制运行的特殊设计等等。

在设计和安装管线时，客户应尽可能减少管道和环境系统中阀门上的额外风险和压力，例如：

- 安装减震器
- 考虑失去动力时的安全阀位
- 采取措施，确保危险介质泄露后的安全排放等等

通过标注CE标志，我们声明我们的产品符合欧洲压力容器标准97/23/EG。

请参阅我们使用维护说明书中的其他针对工业阀门运行的提示和警告。

■ 型号编码

型号编码　　举例：

XXX XX XX. X

型号
材料
接口

型号

类型	PERSTA 编码
截止阀	200 AE
节流式阀芯截止阀	200 BE
高压截止阀 HD 91	200 JM
高压截止阀 HD 2000	200 LM
高压截止阀 HD 92	200 BM
高压截止阀 DVA 25	200 AZ/BZ
升降式止回阀	240 MT
截止止回阀	240 ME

材料

DIN-No.	ASTM /ANSI	材料编码 (新)	材料编码 (旧)	PERSTA 编码
1.0425		P265 GH	H II	22
1.0460	A105	P250 GH	C22.8	21
1.0566		P355NL1	TStE 355	25
1.0619	A216 WCB	GP240 GH+N	GS-C25N	11
1.4308	A351 CF8	GX5CrNi19-10	G-X6CrNi 18 9	77
1.4571	A182 F316Ti	X6CrNiMoTi17-12-2	X 6 CrNiMoTi 17 12 2	82 (最高至280℃)
1.4571	A182 F316Ti	X6CrNiMoTi17-12-2	X 6 CrNiMoTi 17 12 2	85
1.4581		GX5CrNiMoNb19-11	G-X5CrNiMoNb18 10	72
1.4901	A182 F92	X10CrWMoVNb 9-2		66
1.4903	A182 F91	X10CrMoVNb 9-1	X 10 CrMoVNb 9-1	63
1.5415	A182 F1	16Mo3	15 Mo 3	42
1.6368		15NiCuMoNb5	15 NiCuMoNb 5	46
1.7221		G26CrMo4	GS-26 CrMo 4	31
1.7335	A182 F12	13CrMo4-5	13 CrMo 44	44
1.7357	A217 WC6	G17CrMo5-5	GS-17 CrMo 5 5	34
1.7383	A182 F22	11CrMo9-10	10 CrMo 9 10	45

接口类型

类型	PERSTA 编码
法兰	1
对焊	2
插焊	8

型号编码　　结果：

200 LM　63.2

■ 截止阀	■ 截止阀	■ 200 AE/BE	■ PN 10-160	■ DN 10-50
■ 截止阀	■ 升降式止回阀	■ 240 MT	■ PN 10-160	■ DN 10-50
■ 截止阀	■ 截止止回阀	■ 240 ME	■ PN 10-160	■ DN 10-50

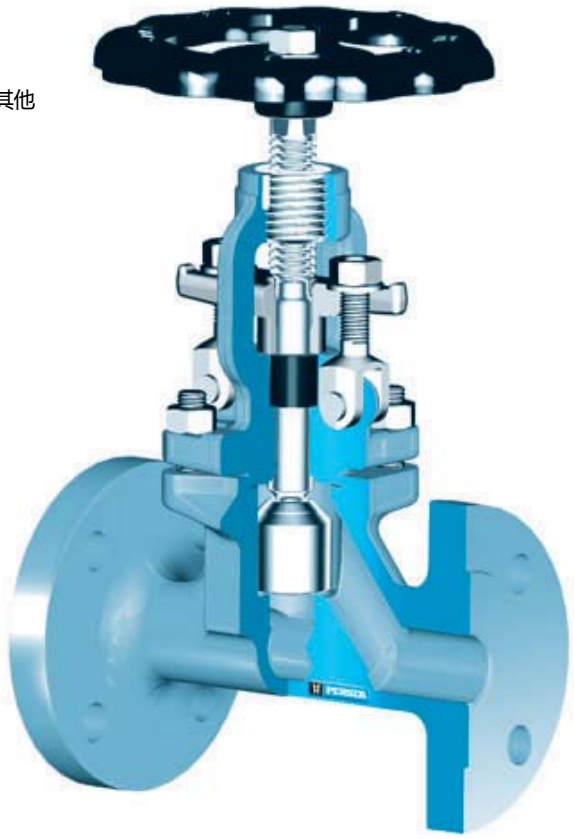

标准特性

- 锻造阀体和阀盖
- 关断式阀芯 型号 200AE
- 节流式阀芯 型号 200BE
- 外阀杆和卡箍
- 可根据需要安装位置指示器

介质

根据截止阀的材质，可承载水、汽及其他非腐蚀性介质

应用领域

化工、电力、造船等

压力和温度等级

- 对焊连接的压力等级最高160bar
- 法兰连接的压力等级最高160bar
- 温度等级最高550℃

材料

- 1.0460
- 1.0566
- 1.5415 只用于对焊连接
- 1.7335
- 1.4571
- 依客户要求提供更多材质选择

设计亮点

- 锻造阀体和阀盖
- 阀座表面硬化处理及堆焊司太立
- 阀体和阀盖两部分是通过螺栓连接的可分结构

好处

- 无气孔和缩孔
- 极耐磨损
- 减少维护工作，例如阀体阀座的再次研磨

应用范围

允许的工作压力 [bar] /温度 [℃] 1)

材料	PN	-200	-60	-10	20	120	150	200	250	300	350	400	450	500	510	520	530	540	550
1.0460	10-40			40	40	40	37	35	32	28	24	21	10						
	63			63	63	63	58	50	45	40	36	32	24						
	100			100	100	100	90	80	70	60	56	50	38						
	160			160	160	160	145	130	112	96	90	80	60						
1.5415 5)	10-40			40	40	40	40	40	40	35	31	30	28	18	14	11	9		
	63			63	63	63	63	63	63	56	50	47	45	29	22	16	14		
	100			100	100	100	100	100	100	87	78	74	70	45	34	27	22		
	160			160	160	160	160	160	160	139	125	118	112	72	55	43	35		
1.7335	10-40			40	40	40	40	40	40	40	38	36	34	29	24	19	15	12	9
	63			63	63	63	63	63	63	63	61	58	56	47	40	32	25	20	15
	100			100	100	100	100	100	100	100	95	91	87	74	62	49	38	31	24
	160			160	160	160	160	160	160	160	153	146	139	118	100	79	62	46	35
1.4571	10-40 2)3)4)	40	40	40	40	40	40	40	40	38	36	34	32	32	32	31	31	31	31
	63 2)3)4)	63	63	63	63	63	59	56	53	50	48	47							
	100 2)3)4)	100	100	100	100	100	92	88	83	79	76	73							
	160 2)3)4)	160	160	160	160	160	150	142	135	127	123	119							
1.0566	10-40 4)		40	40	40	40	37	35	32	28									
	63 4)		63	63	63	63	58	50	45	40									
	100 4)		100	100	100	100	92	80	70	60									
	160 4)		160	160	160	160	147	130	112	96									

1) Operating temperature = design temperature minus temperature surcharge acc. to DIN regulations.
2) Application at more than 400 °C operating temperature only admissible if no intercrystalline corrosion has to be expected.
3) At operating temperature 400 °C the material of the screws is 1.4986.
4) In case of screws A4-70 with > 8 x d screw-length the mechanical strength properties acc. to table 6 of DIN 267 Part 11 have been considered.
5) Butt welding ends

- 截止阀 ▪ 截止阀 ▪ 200 AE/BE ▪ PN 10-160 ▪ DN 10-50
- 截止阀 ▪ 升降式止回阀 ▪ 240 MT ▪ PN 10-160 ▪ DN 10-50
- 截止阀 ▪ 截止止回阀 ▪ 240 ME ▪ PN 10-160 ▪ DN 10-50

截止阀

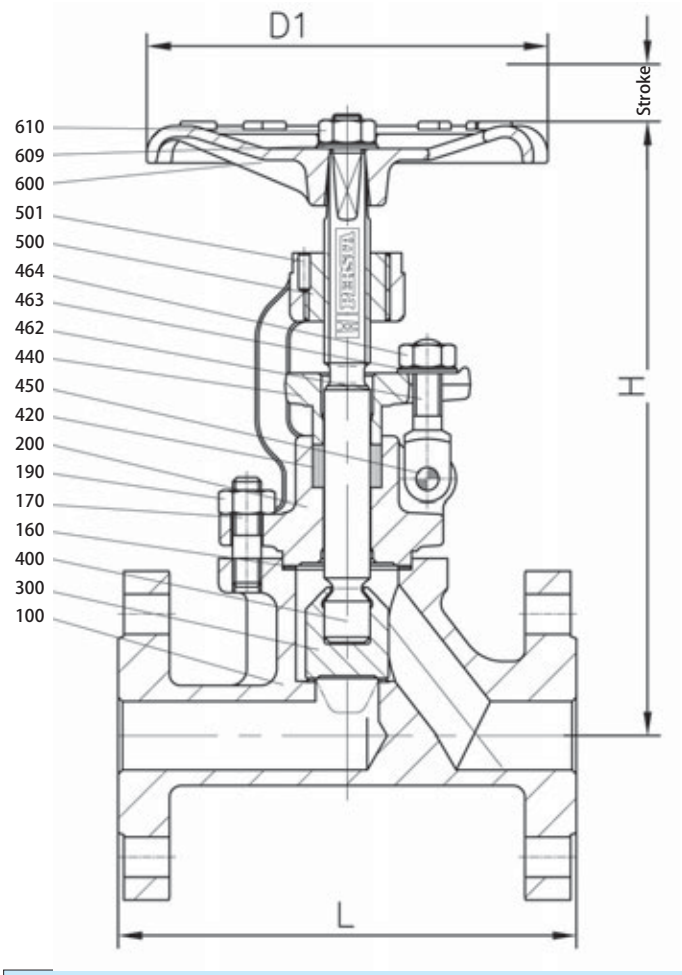

升降式止回阀

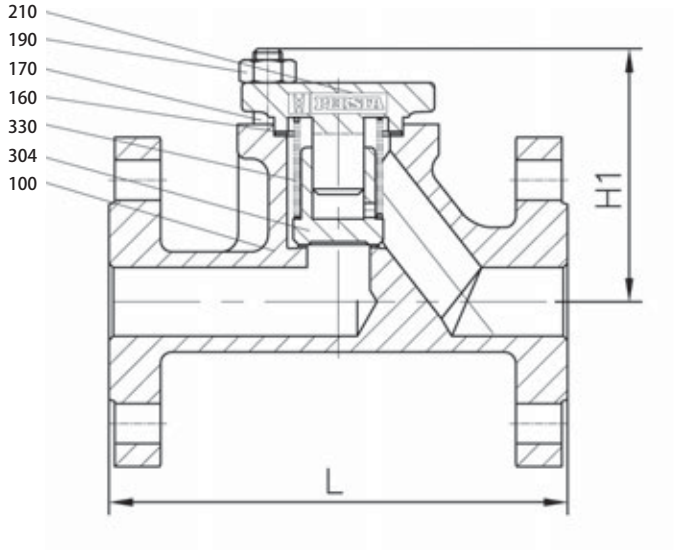

对焊

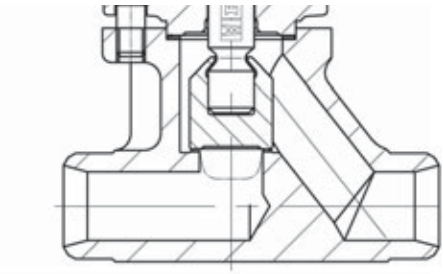

材料

位置	部件	1.0460 (21) [9]	1.0566 (25)	对焊 1.5415 (42)	1.7335 (44)	1.4571 (82)	1.4571 (87)
100	Body	1.0460 [4][8]	1.0566 [4]	1.5415 [5]	1.7335 [5]	1.4571 [7]	1.4571 [7]
160	▸ Gasket	Graphite	Graphite	Graphite	Graphite	Teflon	Graphite
170	Stud [1]	1.1181	A4-70	1.7709	1.7709	A4-70	A4-70
170	Stud [2]	1.7709	A4-70	1.4923	1.4923	A4-70	A4-70
190	Hexagonal nut [1]	1.1181	A4-70	1.7218	1.7218	A4-70	A4-70
190	Hexagonal nut [2]	1.7218	A4-70	1.7218	1.7218	A4-70	A4-70
200	Bonnet	1.0460	1.0566	1.7335	1.7335	1.4571	1.4571
210	Bonnet	1.0460	1.0566	1.7335	1.7335	1.4571	1.4571
300	▸ Disc	1.4021 [3]	1.0566 [4]	1.7335 [5]	1.7335 [5]	1.4571 [6]	1.4571 [6]
304	▸ Disc	1.4021 [3]	1.4571 [6]	1.4571 [5]	1.4571 [5]	1.4571 [6]	1.4571 [6]
330	▸ Spring	1.4310	1.4310	1.4310	1.4310	1.4571	1.4571
400	▸ Stem	1.4021	1.4571	1.4021	1.4021	1.4571	1.4571
420	▸ Packing	Graphite	Graphite	Graphite	Graphite	Teflon	Graphite
440	Gland flange	1.0460	1.4571	1.0460	1.0460	1.4571	1.4571
450	Rivet	1.1181	A4-50	1.1181	1.1181	A4-50	A4-50
462	Gland bolt	1.1181	1.4571	1.1181	1.1181	1.4571	1.4571
463	Washer	St	A4-50	St	St	A4-50	A4-50
464	Hexagonal nut	1.1181	A4-70	1.1181	1.1181	A4-70	A4-70
500	▸ Stem nut	1.0718	1.0718	1.0718	1.0718	1.0718	1.0718
501	▸ Cylindrical pin	St	St	St	St	St	St
600	Handwheel	0.7040	0.7040	0.7040	0.7040	0.7040	0.7040
609	Washer	St	St	St	St	A4-50	A4-50
610	Hexagonal nut	1.1181	1.1181	1.1181	1.1181	A4-70	A4-70

▸ Spare parts
Special materials on request; alterations reserved. Attention: Globe valves with butt weld ends also available in 15Mo3.

1) PN 10-40
2) PN 63-160
3) Seat hard faced
4) Seat hard faced with Cr17
5) Seat hard faced with Stellite
6) ≥PN 63 seat hard faced with Stellite
7) ≥PN 63 seat hard faced with hastelloy
8) DN 50 PN 63-160 material 1.0619 hard faced with Cr17
9) DN 50 PN 10-40 Flange Version with 1.0619 hard faced with Cr17

■ 截止阀	■ 截止阀	■ 200 AE/BE	■ PN 10-160	■ DN 65-200
■ 截止阀	■ 升降式止回阀	■ 240 MT	■ PN 10-160	■ DN 65-200
■ 截止阀	■ 截止止回阀	■ 240 ME	■ PN 10-160	■ DN 65-200

标准特性

- 铸造阀体和阀盖
- 关断式阀芯 型号 200AE
- 节流式阀芯 型号 200BE
- 外阀杆和卡箍
- 可根据需要安装位置指示器

压力和温度等级

- 对焊连接的压力等级最高160bar
- 插焊连接的压力等级最高160bar
- 温度等级最高550℃

介质

根据截止阀的材质，可承载水、汽及其他非腐蚀性介质

应用领域

化工、电力、造船等

材料

- 1.0619
- 1.5419
- 1.7221
- 1.7357
- 1.4581
- 1.4308
- 依客户要求提供更多材质选择

设计亮点

- 阀座表面硬化处理及堆焊司太立
- 阀体和阀盖采用通过螺栓连接的分体式结构设计

好处

- 极耐磨损
- 便于拆装，减少维护工作，例如阀座的再次研磨

应用范围

允许的工作压力 [bar] /温度 [℃] 1)

材料	PN	-200	-50	-10	20	100	120	150	200	250	300	350	400	425	450	475	500	510	520	530	540	550
1.0619	10-16			16	16	16	16	15	14	13	11	10	8									
	25			25	25	25	25	23	22	20	17	16	13									
	40			40	40	40	40	37	35	32	28	24	21									
	63			63	63	63	63	53	50	45	40	36	32									
	100			100	100	100	100	83	80	70	60	56	50									
	160 3)			160	160	160	160	135	130	112	96	90	80									
1.5419	10			10	10	9	9	9	8	7	7	7	6	6	6	6	3	3	2	2		
	25			25	25	23	23	22	20	19	17	16	16	16	15	15	9	7	6	4		
	40			40	40	36	36	35	31	29	27	26	25	24	24	23	14	11	9	7		
	63			63	63	59	59	58	51	48	45	42	41	40	39	38	22	18	14	12		
	100			100	100	92	92	90	80	74	69	65	63	62	61	59	35	28	22	18		
	160 3)			160	160	148	148	143	128	119	111	104	101	100	98	94	55	44	35	29		
1.7221	10-16 2)		16	16	16	16	15,1	15	14	13	11											
	25 2)		25	25	25	25	23,6	23	22	20	17											
	40 2)		40	40	40	40	37,7	37	35	32	28											
	63 2)		63	63	63	55	54	53	50	45	40											
	100 2)		100	100	100	87	84	83	80	70	60											
	160 2)		160	160	160	140	136	135	130	112	96											
1.7357	10-16			16	16	16	16	15	14	13	11	10	8									
	25			25	25	25	25	25	25	25	25	24	23	22	21	20	18	15	12	9		
	40			40	40	40	40	40	40	40	40	38	36	35	34	33	29	24	19	15		
	63			63	63	63	63	63	63	63	63	61	58	57	56	51	47	40	32	25		
	100 4)			100	100	100	100	100	100	100	100	95	91	89	87	80	74	62	49	38		
1.4308	10-16	16	16	16	16	13	12,6	12	11	8	8											
	25	25	25	25	25	21	19,8	18	17	13	12											
	40	40	40	40	40	34	32,4	30	24	21	20											
1.4581	10-16			16	16	15	14,6	14	13	13	12	12	11	10	8	7,5	7	7	7	7	7	6,5
	25			25	25	24	23,2	22	21	20	19	18	17	16	13	12,5	12	11	11	11	11	11
	40			40	40	38	36,8	35	33	32	30	28	26	24	21	20	19	19	19	19	18	18

1) Operating temperature = design temperature minus temperature surcharge acc. to DIN regulations.
2) At temperature > 50 °C only applicable for short-time service.
3) PN 160 is only valid for DN 65-100.
4) Only for globe valves DN 65-80; for lift check valves DN 65-125.

Permissible differential pressure (pressure inlet below the disc) acc. to EN 13709.

- 截止阀 ▪ 截止阀 ▪ 200 AE/BE ▪ PN 10-160 ▪ DN 65-200
- 截止阀 ▪ 升降式止回阀 ▪ 240 MT ▪ PN 10-160 ▪ DN 65-200
- 截止阀 ▪ 截止止回阀 ▪ 240 ME ▪ PN 10-160 ▪ DN 65-200

截止阀

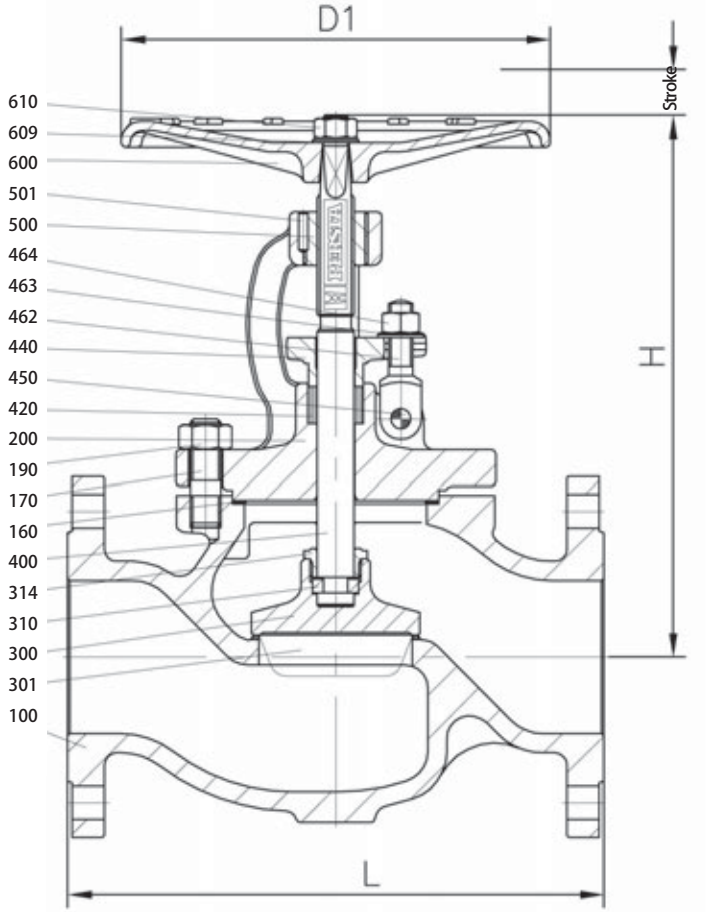

升降式止回阀

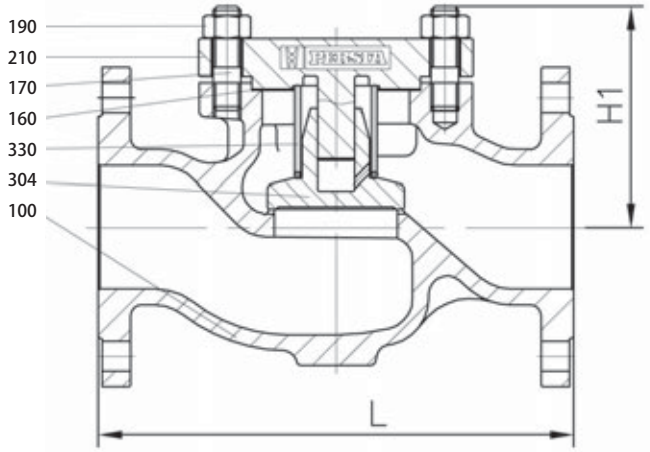

对焊

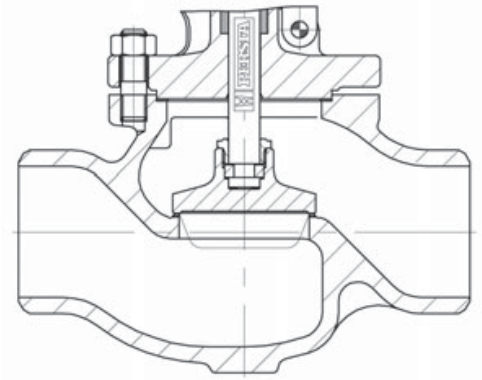

材料

位置	部件	1.0619 (11)	1.5419 (32)	1.7221 (31)	1.7357 (34)	1.4581 (72)	1.4308 (77)
100	Body	1.0619[4]	1.5419[5]	1.7219[4]	1.7357[5]	1.4581[9]	1.4308[9]
160	▸ Gasket	Graphite	Graphite	Graphite	Graphite	Teflon	Graphite
170	Stud[1]	1.1181	1.7709	A4-70	1.7709	A4-70	A4-70
170	Stud[2]	1.7709	1.4923	A4-70	1.4923		
190	Hexagonal nut	1.1181	1.7218	A4-70	1.7218	A4-70	A4-70
190	Hexagonal nut	1.7218	1.7218	A4-70	1.7218		
200	Bonnet	1.0619	1.7357	1.7221	1.7357	1.4581	1.4308
210	Bonnet	1.0460	1.7335	1.0566	1.7335	1.4571	1.4571
300	▸ Disc	1.4021[3]	1.7335[5]	1.0566[4]	1.7335[5]	1.4571[8]	1.4571[8]
301	▸ Throttle disc	1.4021[3]	1.7335[5]	1.0566[4]	1.7335[5]	1.4571[8]	1.4571[8]
304	▸ Disc	1.0460[3]	1.7335[5]	1.0566[4]	1.7335[5]	1.4571[8]	1.4571[8]
310	▸ Filling piece	1.0035	1.0035	1.0035	1.0035	1.4571	1.4571
314	▸ Disc nut	1.0050	1.0050	1.0050	1.0050	1.4571	1.4571
330	▸ Spring	1.4310	1.4310	1.4310	1.4310	1.4571	1.4571
400	▸ Stem	1.4021	1.4021	1.4571	1.4021	1.4571	1.4571
420	▸ Packing	Graphite	Graphite	Graphite	Graphite	Teflon	Graphite
440	Gland flange	1.0460	1.0460	1.4571	1.0460	1.4571	1.4571
450	Rivet	1.1181	1.1181	A4-50	1.1181	A4-50	A4-50
462	Gland bolt	1.1181	1.1181	1.4571	1.1181	1.4571	1.4571
463	Washer	St	St	A4-50	St	A4-50	A4-50
464	Hexagonal nut	1.1181	1.1181	A4-70	1.1181	A4-70	A4-70
500	▸ Stem nut	1.0718	1.0718	1.0718	1.0718	1.0718	1.0718
501	▸ Cylindrical pin	St	St	St	St	St	St
600	Handwheel	0.7040	0.7040	0.7040	0.7040	0.7040	0.7040
609	Washer	St	St	St	St	A4-50	A4-50
610	Hexagonal nut	1.1181	1.1181	1.1181	1.1181	A4-70	A4-70

▸ Spare parts

Special materials on request; alterations reserved.

1) PN 10-40
2) PN 63-160
3) Seat hard faced ≥DN 125, 1.0460 seat hard faced with Cr17
4) Seat hard faced with Cr17
5) Seat hard faced with stellite
8) ≥PN 63 seat hard faced with stellite
9) ≥PN 63 seat hard faced with hastelloy

■ 截止阀 ■ 高压截止阀 HD 91 ■ 200 JM ■ PN 320 ■ DN 10-65/50

标准特性

- 锻钢阀体
- 一体式阀芯、阀杆
- 无旋转提升式阀杆
- 位置指示器
- 节流型阀芯
- 提升螺母由滚针轴承支撑
- 可加装执行机构法兰

介质

根据截止阀的材质，可适用于水、汽、油或其他非腐蚀性介质

应用领域

高温蒸汽和水、冶炼（催化裂化）、石油、化工、电厂

压力和温度等级

- 最高压力等级320bar
- 温度范围从-10℃至600℃

材料

- 1.5415
- 1.7335
- 1.7383
- 依客户要求提供更多材质选择

设计亮点

- 阀座密封面经堆焊司太立后再硬化处理
- 阀芯和阀杆为一体材质并堆焊司太立
- 无阀盖设计，对外部密封仅依靠压盖填料
- 阀体阀盖由螺栓连接的两部分组成
- 提升螺母由滚针轴承支撑（轴向式）
- 可加装执行机构法兰

好处

- 无压入或螺纹拧紧的阀座环，可以避免隙间腐蚀或者松散
- 高流速下避免阀芯和阀杆间的损伤
- 无阀盖密封垫圈，因此减少可能产生泄露的区域
- 减少维护工作，例如阀体阀座的反复研磨
- 开关阀门时省力
- 易于加装电动执行机构

应用范围

允许的工作压力 [bar] /温度 [℃] 1)

材料	PN	-10	20	50	100	120	150	200	250	300	350	400	410	420	430	440	450	460	470	480	490	500	510	520	530	540	550	560	570	580 2)	590 2)	600 2)
1.5415	160	192	192	192	192	192	192	179	165	141	137	132	131	130	129	128	127	126	125	124	109	85	64	51	41							
	250	300	300	300	300	300	300	280	258	221	213	206	205	203	202	200	199	197	196	194	170	132	101	79	64							
	320	320	320	320	320	320	320	320	320	283	273	264	262	260	258	256	255	253	251	249	217	170	129	102	81							
1.7335	160	192	192	192	192	192	192	192	189	174	165	156	154	152	150	148	146	145	144	143	142	129	109	86	70	57	44	36	29			
	250	300	300	300	300	300	300	300	294	272	258	243	240	237	234	231	228	227	225	224	222	202	170	134	109	88	69	57	46			
	320	320	320	320	320	320	320	320	320	320	320	311	307	304	300	296	292	290	289	287	285	258	217	172	140	113	88	72	59			
1.7383 2)	160	192	192	192	192	192	192	192	192	189	174	165	163	161	159	157	156	154	152	150	143	127	111	97	85	74	64	55	48	41	36	32
	250	300	300	300	300	300	300	300	300	294	272	258	255	252	249	246	243	240	237	234	224	199	174	152	132	115	100	85	75	65	56	49
	320	320	320	320	320	320	320	320	320	320	320	320	320	320	319	315	311	307	304	300	287	255	223	194	170	147	128	109	96	83	72	63

1) Operating temperature = design temperature minus temperature surcharge acc. to DIN regulations.
2) For temperatures > 570 °C, stem in 1.4923 and hightemperature-packing.

■ 截止阀 ■ 高压截止阀 HD 91 ■ 200 JM ■ PN 320 ■ DN 10-65/50

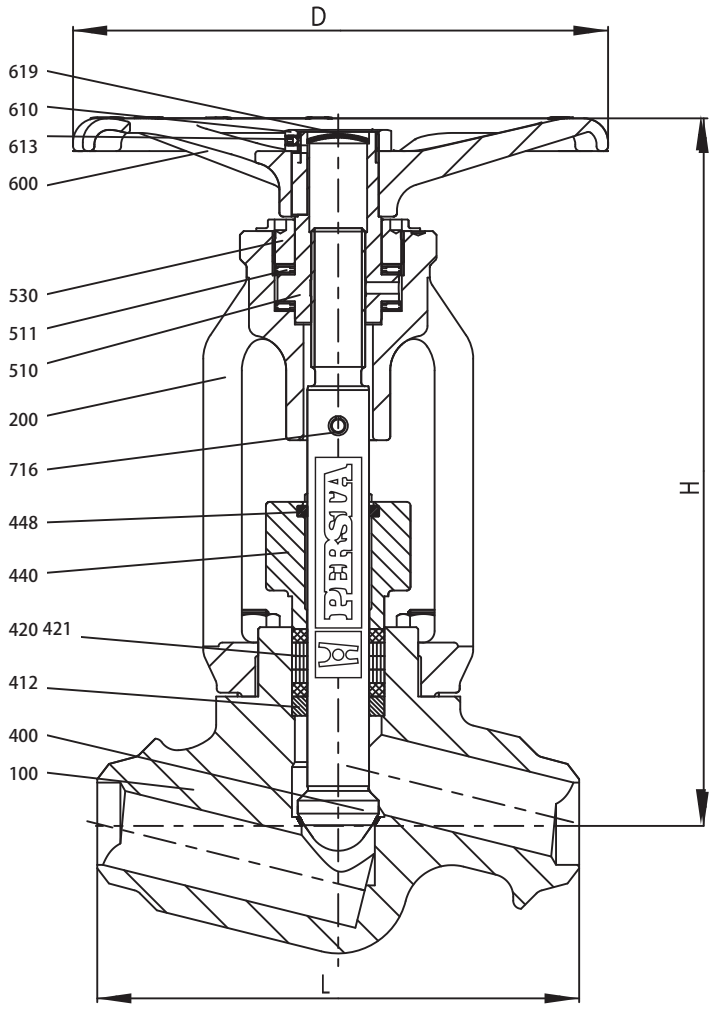

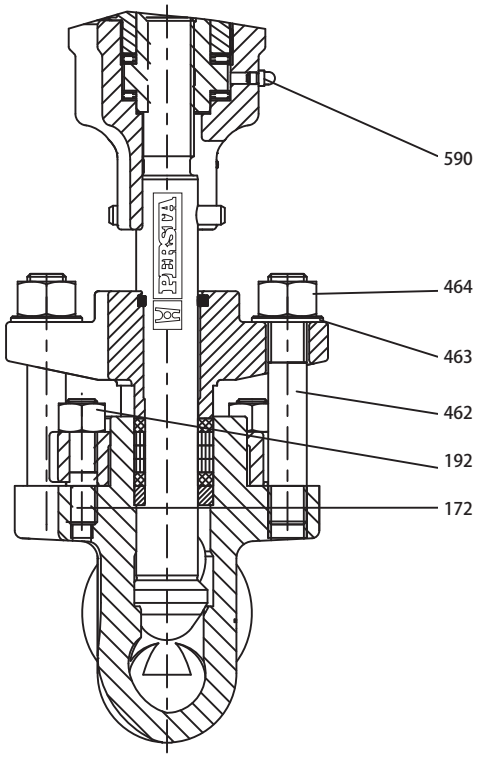

材料

位置	部件	1.5415 (42)	1.7335 (44)	1.7383 (45)
100	Body	1.5415	1.7335	1.7383
	welded on with	Stellite	Stellite	Stellite
172	Stud	1.7709	1.7709	1.7709
192	Hexagonal nut	1.7218	1.7218	1.7218
200	Bonnet	1.7379	1.7379	1.7379
400	▸ Stem with throttle disc	1.4122 [1)]	1.4122 [1)]	1.4122 [1)2)]
412	Guide sleeve	0.7660	0.7660	0.7660
420/421	▸ Packing set	Pure graphite	Pure graphite	Pure graphite [2)]
440	Gland flange	1.7379	1.7379	1.7379
448	▸ Dirt Scraper	Graphite plait	Graphite plait	Graphite plait
462	Stud	1.7709	1.7709	1.7709
463	Washer	St	St	St
464	Hexagonal nut	1.7218	1.7218	1.7218
510	▸ Yoke sleeve	CW 713 R	CW 713 R	CW 713 R
511	▸ Bearing	WLSt	WLSt	WLSt
530	Yoke nut	1.0460	1.0460	1.0460
590	Grease nipple	5.8	5.8	5.8
600	Handwheel	0.7040	0.7040	0.7040
610	Hexagonal nut	St	St	St
613	Screw pin	45H	45H	45H
619	Lock washer	ST	ST	ST
716	▸ Tension pin	1.0904	1.0904	1.0904

▸ Spare parts

1) On request stem with stellited seats in 1.4923.
2) For temperatures > 570 °C stem with stellited seats in 1.4923 and hightemperature-packing.

- 截止阀 ■ 高压截止阀 HD 2000 ■ 200 LM ■ PN 500 ■ DN 10-65
- 截止阀 ■ 升降式止回阀HD 2000 ■ 240 MT ■ PN 500 ■ DN 10-65
- 截止阀 ■ 截止止回阀HD 2000 ■ 240 ME ■ PN 500 ■ DN 10-65

标准特性

- 锻钢阀体
- 一体式阀芯、阀杆
- 无旋转提升式阀杆
- 位置指示器
- 节流型阀芯
- 提升螺母由滚针轴承支撑
- 从DN25开始带阀盖法兰
- 可选角形式（202 LM）

压力和温度等级

- 最高压力等级550bar
- 温度范围从-10℃至650℃

介质

根据截止阀的材质，可适用于水、汽、油或其他非腐蚀性介质

应用领域

高温蒸汽和水、冶炼（催化裂化）、石油、化工、电厂

材料

- 1.0460
- 1.4901
- 1.4903
- 1.5415
- 1.5415
- 1.7383
- 依客户要求提供更多材质选择

设计亮点

- 阀座密封面经堆焊司太立后再硬化处理
- 阀芯和阀杆为一体材质并堆焊司太立
- 无阀盖设计，对外部密封仅依靠压盖填料
- 阀体阀盖由螺栓连接的两部分组成
- 铜制提升螺母
- 滚针轴承上部蝶形弹簧支撑

好处

- 无压入或螺纹拧紧的阀座环，可以避免隙间腐蚀或者松散
- 高流速下避免阀芯和阀杆间的损伤
- 无阀盖密封垫圈，因此减少可能产生泄露的区域
- 便于拆装，减少维护工作，例如：阀座的再次研磨
- 良好的紧急运行特性
- 当阀杆和卡箍由于热力波动产生尺寸变化时，可保持必须的闭合力

应用范围

允许的工作压力 [bar] /温度 [℃] 1)

材料	PN	-10	50	100	120	150	200	250	300	350	400	410	420	430	440	450	460	470	480	490	500	510	520	530	540	550	560	570	580 2)	590 2)	600 2)	610 2)	620 2)	630 2)	640 2)	650 2)
1.0460	500	550	550	550	550	550	550	518	463	389	315	300	285	270	255	240	213	177	146																	
1.5415	500	550	550	550	550	550	550	550	550	537	518	514	510	507	503	500	496	493	489	426	333	253	200	160												
1.7335	500	550	550	550	550	550	550	550	550	550	550	550	550	550	550	550	550	550	550	550	500	426	338	275	222	173	142	116								
1.7383 2)	500	550	550	550	550	550	550	550	550	550	550	550	550	550	550	550	550	550	550	550	500	437	381	333	289	252	214	189	163	140	124					
1.4903 2)	500	550	550	550	550	550	550	550	550	550	550	550	550	550	550	550	550	550	550	550	550	550	550	550	550	550	550	465	430	380	338	298	261	231	198	172
1.4901 2)	500	550	550	550	550	550	550	550	550	550	550	550	550	550	550	550	550	550	550	550	550	550	550	550	550	550	550	550	526	470	419	370	322	278	241	207

1) Operating temperature = design temperature minus temperature surcharge acc. to DIN regulations.
2) For temperatures > 570 °C, stem in 1.4980 and hightemperature-packing.

- 截止阀 ▪ 高压截止阀 HD 2000 ▪ 200 LM ▪ PN 500 ▪ DN 10-65
- 截止阀 ▪ 升降式止回阀 HD 2000 ▪ 240 MT ▪ PN 500 ▪ DN 10-65
- 截止阀 ▪ 截止止回阀 HD 2000 ▪ 240 ME ▪ PN 500 ▪ DN 10-65

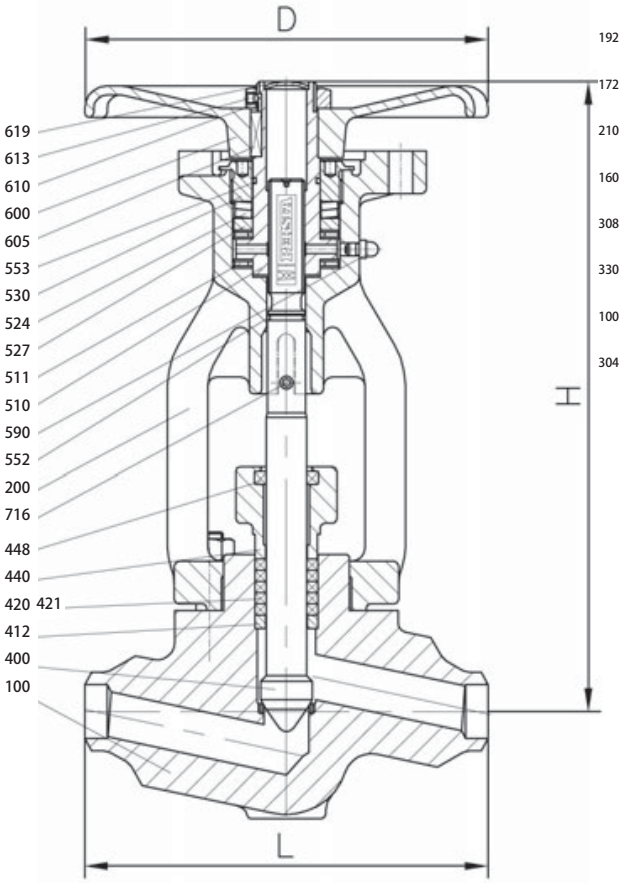

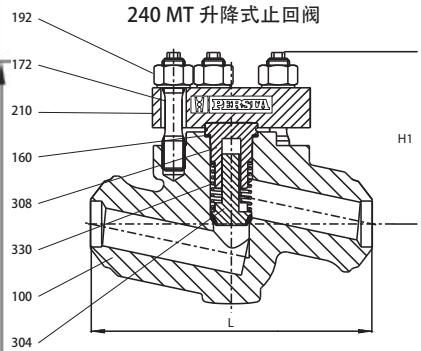

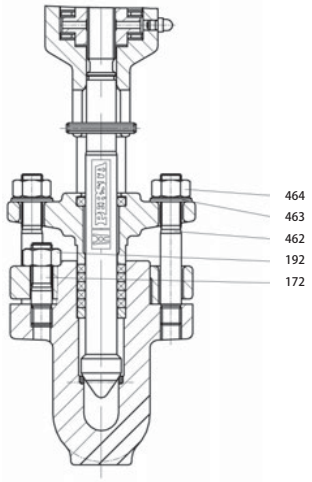

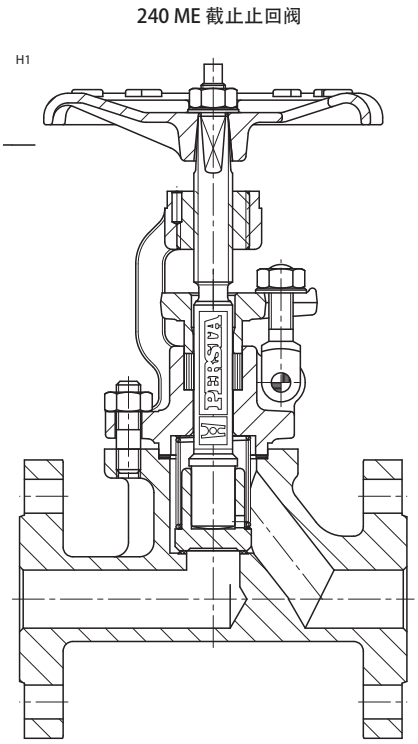

材料

位置	部件	1.0460 (21)	1.5415 (42)	1.7335 (44)	1.7383 (45) 2)	1.4903 (63) 2)	1.4901(66) 2)
100	Body	1.0460	1.5415	1.7335	1.7383	1.4903	1.4901
	welded on with	Stellite	Stellite	Stellite	Stellite	Stellite	Stellite
160	▸ Gasket	Graphite	Graphite	Graphite	Graphite	Graphite	Graphite
172	Stud	1.7709	1.7709	1.7709	1.7709	1.4923	1.4923
192	Hexagonal nut	1.7218	1.7218	1.7218	1.7218	1.4923	1.4923
200	Bonnet	1.7379	1.7379	1.7379	1.7379	1.7379	1.7379
210	Bonnet	1.7380	1.7380	1.7380	1.7380	1.4903	1.4901
304	▸ Disc	1.4923	1.4923	1.4923	1.4923	1.4923	1.4923
308	Guide bush	1.4923	1.4923	1.4923	1.4923	1.4980	1.4980
330	Pressure spring	2.4669	2.4669	2.4669	2.4669	2.4699	2.4699
400	▸ Stem with disc	1.4122 1)	1.4122 1)	1.4122 1)	1.4122 1)2)	1.4122 1)2)	1.4122 1)2)
412	Guide sleeve	0.7660	0.7660	0.7660	0.7660	0.7660	0.7660
420	▸ Packing	Pure graphite	Pure graphite	Pure graphite	Pure graphite	Pure graphite	Pure graphite
421	▸ Ring	Pure graphite	Pure graphite	Pure graphite	Pure graphite	Pure graphite	Pure graphite
440	Gland flange	1.7379	1.7379	1.7379	1.7379	1.7379	1.7379
448	▸ Dirt scraper	Graphite plait	Graphite plait	Graphite plait	Graphite plait	Graphite plait	Graphite plait
462	Stud	1.7709	1.7709	1.7709	1.7709	1.4923	1.4980
463	Washer	St	St	St	St	St	St
464	Hexagonal nut	1.7218	1.7218	1.7218	1.7218	1.4923	1.4923
510	▸ Yoke sleeve	CW 713 R	CW 713 R	CW 713 R	CW 713 R	CW 713 R	CW 713 R
511	▸ Bearing	WLSt	WLSt	WLSt	WLSt	WLSt	WLSt
524	Spring	1.8159	1.8159	1.8159	1.8159	1.8159	1.8159
527	Supporting ring	1.4021	1.4021	1.4021	1.4021	1.4021	1.4021
530	Yoke nut	1.0460	1.0460	1.0460	1.0460	1.0460	1.4122
552	▸ O-Ring	Viton	Viton	Viton	Viton	Viton	Viton
553	▸ O-Ring	Viton	Viton	Viton	Viton	Viton	Viton
590	Grease nipple	5.8	5.8	5.8	5.8	5.8	5.8
600	Handwheel	0.7040	0.7040	0.7040	0.7040	0.7040	0.7040
605	Key	1.0060	1.0060	1.0060	1.0060	1.0060	1.0060
610	Handwheel nut	St	St	St	St	St	St
613	Screw pin	45H	45H	45H	45H	45H	45H
619	Lock washer	St	St	St	St	St	St
716	Tension pin	1.0904	1.0904	1.0904	1.0904	1.0904	1.0904

▸ Spare parts

1) Stem with stellited seats, on request
2) For temperatures > 570 °C, stem in 1.4980, body seat welded on integratedly with stellite and hightemperature-packing.

■ 截止阀 ■ 高压截止阀 HD 92 ■ 200 BM ■ PN 630 (320) ■ DN 10-65/50

标准特性

- 锻钢阀体和阀盖
- 阀芯和阀杆为一体材质，阀座密封面堆焊司太立
- 无旋转提升式阀杆结构
- 位置指示器
- 压盖法兰和密封环为两个独立的部分
- 铜制提升螺母

介质

根据截止阀的材质，可适用于水、汽、油或其他非腐蚀性介质

应用领域

高温蒸汽和水、冶炼（催化裂化）、石油、化工、电厂

压力和温度等级

- 最高压力等级630bar
- 温度范围从-10℃至600℃

材料

- 1.4571
- 1.4903
- 1.5415
- 1.7335
- 1.7383
- 依客户要求提供更多材质选择，如：F92

设计亮点

- 阀体和阀盖采用通过螺栓连接的分体式结构设计
- 阀座密封面经堆焊司太立后再硬化处理
- 提升螺母由滚针轴承支撑（轴向式）
- 滚针轴承上部蝶形弹簧支撑
- 对外部密封依靠压盖填料

好处

- 便于拆装，减少维护工作，例如：阀座的再次研磨
- 无压入或螺纹拧紧的阀座环，可以避免隙间腐蚀或者松散
- 开关阀门时省力
- 当阀杆和卡箍由于热力波动产生尺寸变化时，可保持必须的闭合力，另外也可防止带电动执行机构时过力矩
- 无阀盖密封垫圈，因此减少可能发生泄露的区域

应用范围

允许的工作压力 [bar] /温度 [℃] 1)3)

材料	PN	-10	20	120	150	200	250	300	350	400	425	450	475	500	510	520	530	540	550	560	570	580 5)	590 5)	600 5)
1.5415	400 2)	400	400	400	400	400	400	348	312	296	286	278	272	178	135	107	85							
	630 2)	630	630	630	630	630	630	544	527	493	483	476	465	306	232	183	146							
1.7335	400	400	400	400	400	400	400	400	380	364	356	348	330	295	250	198	155	116	87	71	58			
	630	630	630	630	630	630	630	630	612	575	561	544	533	468	391	310	253	204	159	130	106			
1.7383 5)	400	400	400	400	400	400	400	400	380	364	356	348	330	295	250	198	174	151	130	112	96	82	71	62
	630	630	630	630	630	630	630	630	630	630	612	595	575	490	426	369	320	276	235	202	174	149	129	113
1.4903 5)	160	160	160	160	160	160	160	160	160	160	160	160	160	160	160	160	160	146	133	120	108	95	83	73
	250	250	250	250	250	250	250	250	250	250	250	250	250	250	250	250	250	228	207	188	169	149	130	114
	320	320	320	320	320	320	320	320	320	320	320	320	320	320	320	320	320	292	266	241	217	191	166	146
	400	400	400	400	400	400	400	400	400	400	400	400	400	400	400	400	400	365	332	302	271	239	208	182
	630	630	630	630	630	630	630	630	630	630	630	630	630	630	630	630	630	575	524	476	428	376	328	300
1.4571	160 4)	160	160	160	160	160	160	150	145	141	139	137	132	128	100	79	70	61	52					
	250 4)	250	250	250	250	250	250	235	227	220	217	215	206	184	154	124	108	95	81					
	320 4)	320	320	320	320	320	320	301	290	287	278	275	264	237	200	158	139	121	104					

1) Operating temperature = design temperature minus temperature surcharge acc. to DIN regulations.
2) At operating temperature > 450 °C the material of nuts for Pos. 192 is 1.7709 respectively 1.4923.
3) In case of calculation for valves with butt weld ends acc. to DIN 3239 part 1 for nominal pressure class PN 630 the connection d3 with the wall thickness has been considered as minimum dimension without corrosion surcharge.
4) In case of mat. 1.4571 the application at more then 400 °C is admissible if no intercrystalline corrision has to be expected
5) For temperatures > 570 °C, hightemperature-packing.

■ 截止阀 ■ 高压截止阀 HD 92 ■ 200 BM ■ PN 630 (320) ■ DN 10-65/50

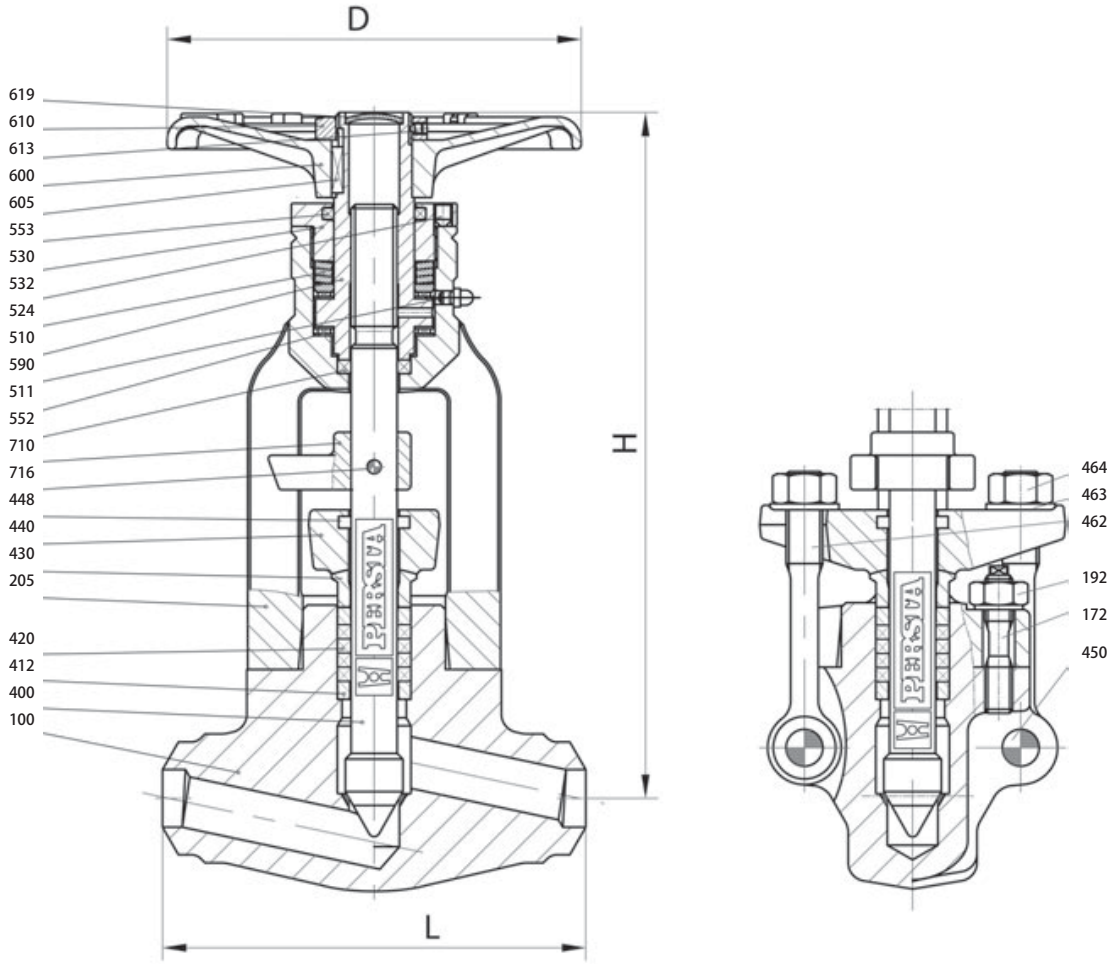

材料

位置	部件	1.5415 (42) [3]	1.7335 (44)	1.7383 (45) [4]	1.4903 (63) [4]	1.4571 (82) [1][2]
100	Body	1.5415	1.7335	1.7383	1.4903	1.4571
	welded on with	Stellite	Stellite	Stellite	Stellite	Stellite
172	Stud	1.4923	1.4923	1.4923	1.4923	A4-70
192	Hexagonal nut	1.4923	1.4923	1.4923	1.4923	A4-70
205	Bonnet	1.7383	1.7383	1.7383	1.7383	1.7383
400	▶ Stem with throttle disc	1.4923	1.4923	1.4923	1.4923	1.4571
	welded on with	Stellite	Stellite	Stellite	Stellite	Stellite
412	▶ Guide sleeve	0.7660	0.7660	0.7660	0.7660	0.7660
420	▶ Packing	Graphite	Graphite	Graphite [4]	Graphite [4]	Graphite
430	Gland ring	1.5415	1.5415	1.5415	1.5415	1.5415
440	Gland flange	1.7383	1.7383	1.7383	1.7383	1.7383
448	▶ Dirt scraper	Graphite	Graphite	Graphite	Graphite	Graphite
450	Grooved pin	1.4923	1.4923	1.4923	1.4923	A4-70
462	Eye bolt	1.7709	1.7709	1.7709	1.7709	A4-50
463	Washer	St	St	St	St	A4-50
464	Hexagonal nut	1.4923	1.4923	1.4923	1.4923	A4-70
510	▶ Yoke sleeve	CW 713 R *	CW 713 R *	CW 713 R *	CW 713 R *	CW 713 R *
511	▶ Bearing	WLSt	WLSt	WLSt	WLSt	WLSt
524	Spring	FSt	FSt	FSt	FSt	FSt
530	Yoke nut	1.0718	1.0718	1.0718	1.0718	1.0718
532	Screw pin	45H	45H	45H	45H	45H
552	▶ Dirt scraper	Graphite	Graphite	Graphite	Graphite	Graphite
553	▶ Dirt scraper	Graphite	Graphite	Graphite	Graphite	Graphite
590	Grease nipple	5.8	5.8	5.8	5.8	5.8
600	Handwheel	0.7040	0.7040	0.7040	0.7040	0.7040
605	Key	1.0060	1.0060	1.0060	1.0060	1.0060
610	Hexagonal nut	St	St	St	St	St
613	Screw pin	45H	45H	45H	45H	45H
619	Cover	St	St	St	St	St
710	Switch	0.7040	0.7040	0.7040	0.7040	0.7040
716	▶ Tension pin	1.0904	1.0904	1.0904	1.0904	1.0904

▶ Spare parts

* On request: GGG-40 respectively Ni-Resist.

1) < 10 °C Pos. 205 = 1.4571 / > 400 °C Pos. 172, 192, 464 = 1.4986
2) Alternativ Pos. 205 = 1.4571
3) From 450 °C Pos. 192 in 1.7709 or 1.4923
4) For temperatures > 570 °C, hightemperature-packing

■ 截止阀 ■ 高压截止阀 DVA ■ 200 AZ/BZ ■ PD 25 ■ DN 80-250

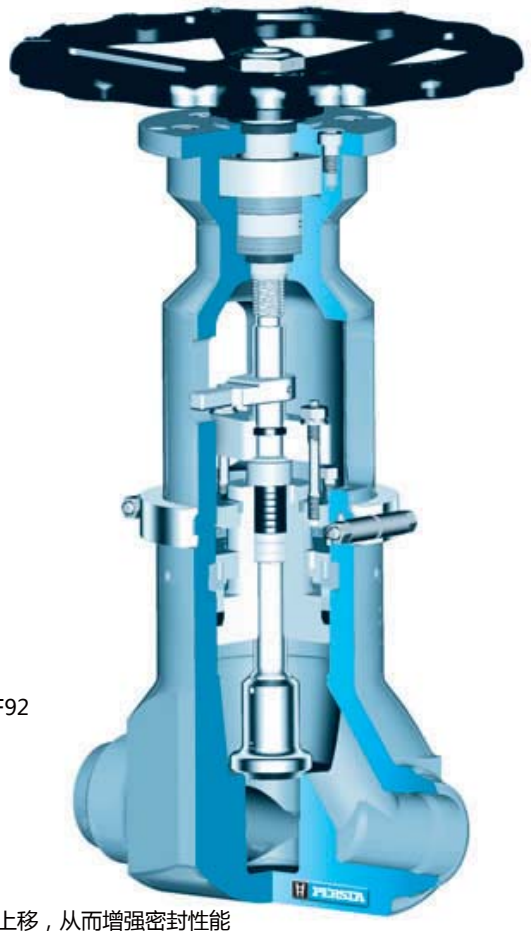

标准特性

- 直通式
- 锻钢阀体阀盖
- 依照VGB准则的压力密封阀盖
- 关断式阀芯 200AZ
- 节流式阀芯 200BZ
- 阀座密封面经堆焊司太立后再硬化处理
- 外阀杆和卡箍
- 位置指示器
- 提升螺母顶部底部支持滚针轴承
- 可安装执行机构的通用阀头

压力和温度等级

- 最高压力等级425bar
- 最高温度等级600℃

介质

根据截止阀的材质，可适用于水、汽、油或其他非腐蚀性介质

应用领域

高温蒸汽和水、冶炼（催化裂化）、石油、化工、电厂

材料

- 1.0460
- 1.4903
- 1.5415
- 1.6368
- 1.7335
- 1.7383
- 依客户要求提供更多材质选择，如：F92

设计亮点

- 锻钢阀体
- 压力密封阀盖
- 阀座表面硬化处理及堆焊司太立
- 通过缩颈螺栓连接的阀盖
- 表面粗糙度2μm的抛光轴杆
- 铜制提升螺母
- 滚针轴承上部蝶形弹簧支撑
- 阀头在弹簧上下端配备了防尘刮片

好处

- 无气孔和缩孔
- 随着介质压力升高，阀盖逐渐上移，从而增强密封性能
- 无压入或螺纹拧紧的阀座环，可以避免隙间腐蚀或者松散
- 当温度压力波动时，提高应力性能
- 最小化填料密封与阀杆表面之间的磨损
- 良好的紧急运行特性
- 当阀杆和卡箍由于热力波动产生尺寸变化时，可保持必须的闭合力，另外也可防止带电动执行机构时过力矩
- 防止灰尘侵入及避免润滑油流失

应用范围

允许的工作压力 [bar] /温度 [℃] 1)

材料	PD	120	150	200	250	300	350	400	410	420	430	440	450	460	470	480	490	500	510	520	530	540	550	560	570	580	590	600
1.0460	25	250	250	235	206	184	155	125	119	113	107	102	96	85	71	58												
1.5415	25	300	300	280	258	221	213	206	205	203	202	200	199	197	196	194	170	132	101	79	64							
1.7335	25	300	300	300	294	272	258	243	240	237	234	231	228	227	225	224	222	202	170	134	109	88	69	57	46			
1.7383	25	300	300	300	300	294	272	258	255	252	249	246	243	240	237	234	224	199	174	152	132	115	100	85	75	65	56	49
1.6368	25	410	410	410	410	410	410	410	410	410	410	402	360	309	257	205	153	102										
1.4903	25	425	425	425	425	425	425	425	425	425	425	425	425	425	425	418	383	372	344	316	290	263	238	213	191	169	150	132

1) Operating temperature = design temperature minus temperature surcharge acc. to DIN regulations.

■ 截止阀 ■ 高压截止阀 DVA ■ 200 AZ/BZ ■ PD 25 ■ DN 80-250

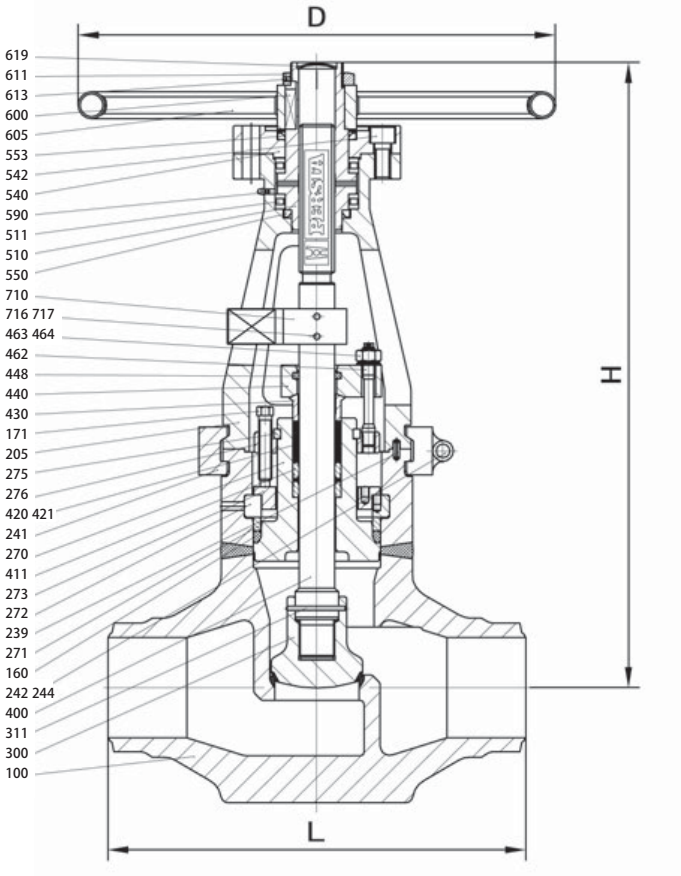

材料

位置	部件	1.0460 (21)	1.5415 (42)	1.7335 (44)	1.7383 (45)	1.6368 (46)	1.4903 (63)
100	Body	1.0460	1.5415	1.7335	1.7383	1.6368	1.4903
	welded on with	Stellite	Stellite	Stellite	Stellite	Stellite	Stellite
160	▸ Gasket	Graphite	Graphite	Graphite	Graphite	Graphite	Graphite
171	Stud	1.7709	1.7709	1.7709	1.7709	1.7709	1.7709
205	Bonnet	1.5415	1.5415	1.5415	1.5415	1.5415	1.5415
239	Tension pin	1.0904	1.0904	1.0904	1.0904	1.0904	1.0904
241	Clamp	1.5415	1.5415	1.5415	1.5415	1.5415	1.5415
242	Screw bolt	1.7709	1.7709	1.7709	1.7709	1.7709	1.7709
244	Hexagonal nut	1.7218	1.7218	1.7218	1.7218	1.7218	1.7218
270	Cover	1.0460	1.5415	1.7335	1.7383	1.6368	1.4903
271	Ring	1.0460	1.5415	1.7335	1.7383	1.6368	1.4903
272	Segment ring	1.0460	1.5415	1.7335	1.7383	1.6368	1.4903
273	Cover	1.7383	1.7383	1.7383	1.7383	1.6368	1.7383
275	Ring	1.7383	1.7383	1.7383	1.7383	1.6368	1.4903
276	Flange	1.7383	1.7383	1.7383	1.7383	1.6368	1.4903
300	▸ Flat disc	1.0460	1.5415	1.7335	1.7383	1.6368	1.4903
	welded on with	Stellite	Stellite	Stellite	Stellite	Stellite	Stellite
311	▸ Cylindrical pin	1.4571	1.4571	1.4571	1.4571	1.4571	1.4571
400	▸ Stem	1.4021	1.4923	1.4923	1.4923	1.4923	1.4923
411	▸ Guide bush	1.8507	1.8507	1.8507	1.8507	1.8507	1.8507
420	▸ Packing	Graphite	Graphite	Graphite	Graphite	Graphite	Graphite
421	▸ Ring	Graphite plait	Graphite plait	Graphite plait	Graphite plait	Graphite plait	Graphite plait
430	Gland ring	1.5415	1.5415	1.5415	1.5415	1.5415	1.5415
440	Gland flange	1.7383	1.7383	1.7383	1.7383	1.6368	1.4903
448	Dirt scraper	Graphite	Graphite	Graphite	Graphite	Graphite	Graphite
462	Stud	1.7709	1.7709	1.7709	1.7709	1.4923	1.4923
463	Washer	St	St	St	St	St	St
464	Hexagonal nut	1.7218	1.7218	1.7218	1.7218	1.4923	1.4923
510	▸ Yoke sleeve	CW 713 R	CW 713 R	CW 713 R	CW 713 R	CW 713 R	CW 713 R
511	▸ Bearing	WLSt	WLSt	WLSt	WLSt	WLSt	WLSt
540	Flange	1.0425	1.0425	1.0425	1.0425	1.0425	1.0425
542	Cylindrical stud	8.8	8.8	8.8	8.8	8.8	8.8
553	▸ Gasket	Viton	Viton	Viton	Viton	Viton	Viton
590	Grease nipple	5.8	5.8	5.8	5.8	5.8	5.8
600	Handwheel	St	St	St	St	St	St
605	Key	1.0060	1.0060	1.0060	1.0060	1.0060	1.0060
611	Handwheel nut	St	St	St	St	St	St
613	Screw pin	45H	45H	45H	45H	45H	45H
619	Cover	St	St	St	St	St	St
710	Switch bracket	1.0425	1.0425	1.0425	1.0425	1.0425	1.0425
716	▸ Tension pin	1.0904	1.0904	1.0904	1.0904	1.0904	1.0904
717	▸ Tension pin	1.0904	1.0904	1.0904	1.0904	1.0904	1.0904

▸ Spare parts

■ 截止阀　　■ 电动、气动阀门

通用阀头

方便后续加装电动执行机构
无需焊接

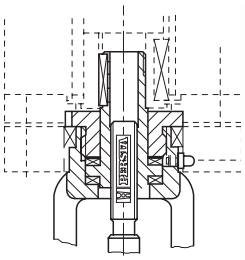

装配电动执行机构的阀头

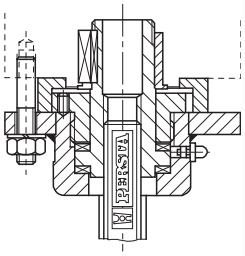

举例

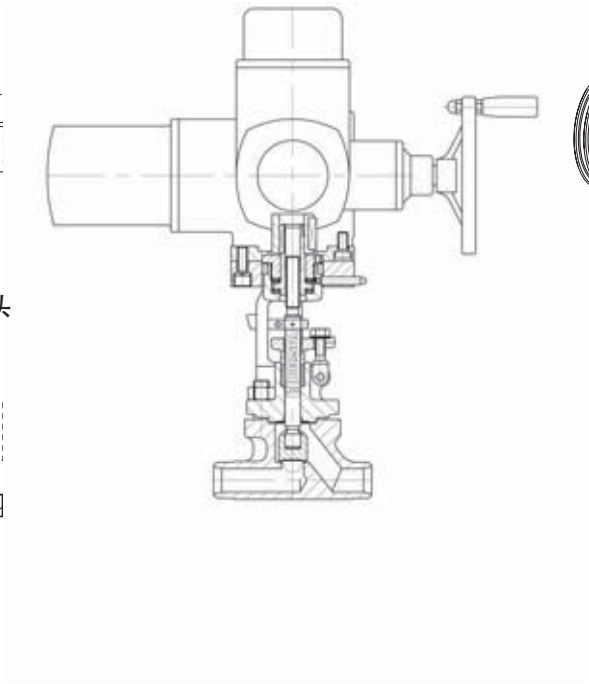

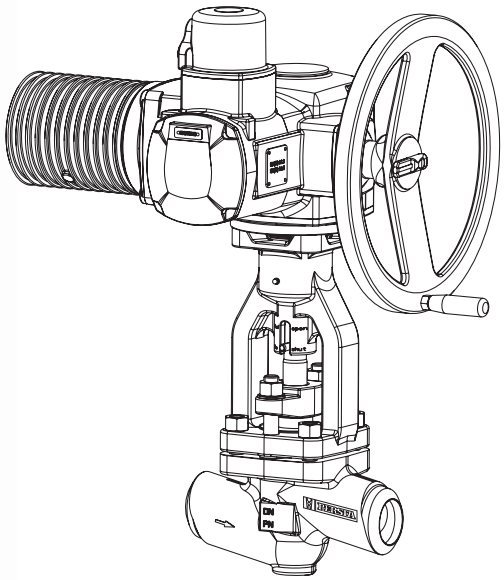

气动执行机构

弹簧开

气动执行机构

弹簧关

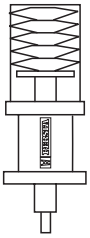

举例

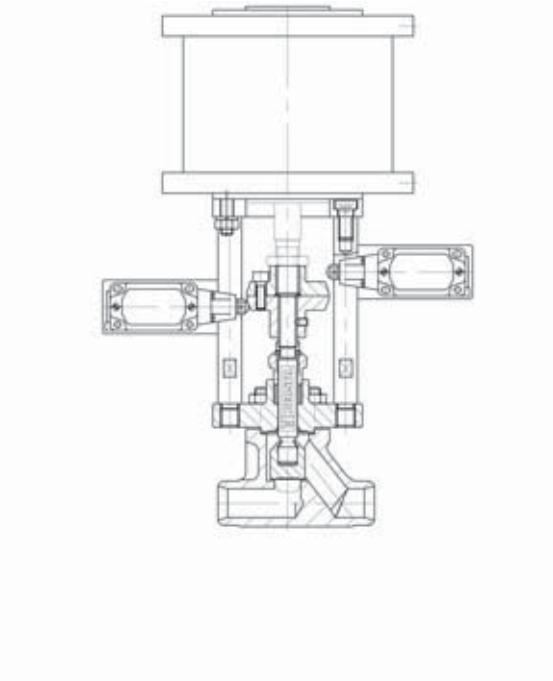

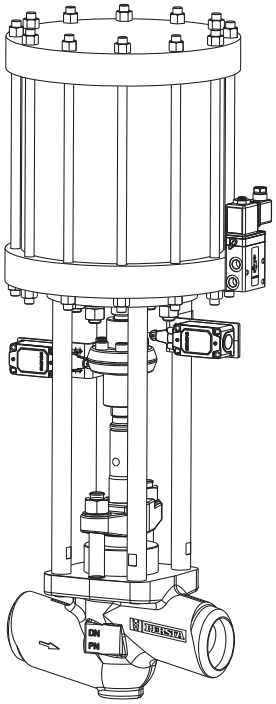

■ 技术附录 ■ 温度压力等级

温度压力等级表

A 105[1)]

Temp. °F	Working pressure in PSIG classes 600	725	900	1500	1850	2500	3200	Temp. °C	Gage working pressure by rating number, bar 600	725	900	1500	1850	2500	3200
100	1480.0	1788.3	2220.0	3705.0	4567.7	6170.0	7897.6	38	102.1	123.4	153.2	255.3	314.9	425.5	544.6
200	1360.0	1641.0	2035.0	3395.0	4186.0	5655.0	7238.4	50	100.2	121.1	150.4	250.6	309.1	417.7	534.7
300	1310.0	1583.0	1965.0	3270.0	4033.0	5450.0	6976.0	100	93.1	112.6	139.8	233.0	287.4	388.3	497.0
400	1265.0	1530.0	1900.0	3170.0	3908.5	5280.0	6758.4	150	90.2	109.0	135.2	225.4	278.0	375.6	480.8
500	1205.0	1457.0	1810.0	3015.0	3718.5	5025.0	6432.0	200	87.6	105.9	131.4	219.0	270.1	365.0	467.2
600	1135.0	1373.0	1705.0	2840.0	3501.5	4730.0	6054.4	250	83.9	101.4	125.8	209.7	258.6	349.5	447.4
650	1100.0	1329.0	1650.0	2745.0	3385.5	4575.0	5856.0	300	79.6	96.2	119.5	199.1	245.5	331.8	424.7
700	1060.0	1281.0	1590.0	2665.0	3281.0	4425.0	5664.0	325	77.4	93.5	116.1	193.6	238.8	322.6	412.9
750	1015.0	1225.0	1520.0	2535.0	3128.2	4230.0	5414.4	350	75.1	90.8	112.7	187.8	231.6	313.0	400.7
800	825.0	996.0	1235.0	2055.0	2536.2	3430.0	4390.4	375	72.7	87.9	109.1	181.8	224.3	303.1	387.9
850	640.0	771.0	955.0	155.0	1966.0	2655.0	3398.4	400	69.4	83.9	104.2	173.6	214.1	289.3	370.3
900	460.0	556.0	690.0	1150.0	1417.7	1915.0	2451.2	425	57.5	69.5	86.3	143.8	177.4	239.7	306.8
950	275.0	331.0	410.0	685.0	846.0	1145.0	1465.6	450	46.0	55.6	69.0	115.0	141.8	191.7	245.4
1000	170.0	205.0	255.0	430.0	529.7	715.0	915.0	475	34.9	42.2	52.3	87.2	107.5	145.3	186.0
								500	23.5	28.4	35.3	58.8	72.5	97.9	125.3
								538	11.8	14.3	17.7	29.5	36.4	49.2	63.0

Notes:
(1) Upon prolonged exposure to temperatures above 800 °F (425 °C), the carbide phase of steel may be converted to graphite. Permissible, but not recommended for prolonged use above 800 °F (425 °C).

温度压力等级表

A 182 Gr. F1[2)]

Temp. °F	Working pressure in PSIG classes 600	900	1500	1850	2500	3200	Temp. °C	Gage working pressure by rating number, bar 600	900	1500	1850	2500	3200
100	1395.0	2250.0	3750.0	4293.8	6250.0	8000.0	38	96.0	144.1	240.1	296.1	400.1	512.2
200	1395.0	2250.0	3750.0	4228.8	6250.0	8000.0	50	96.0	144.1	240.1	296.1	400.1	512.2
300	1375.0	2165.0	3610.0	4236.5	6015.0	7699.2	100	95.9	143.8	239.7	295.6	399.5	511.4
400	1325.0	2080.0	3465.0	4083.5	5775.0	7392.0	150	94.7	142.0	236.7	291.9	394.5	505.0
500	1285.0	1995.0	3325.0	3959.0	5540.0	7091.2	200	91.6	137.4	229.0	282.4	381.7	488.6
600	1210.0	1815.0	3025.0	3730.3	5040.0	6451.2	250	89.0	133.5	222.5	274.4	370.9	474.7
650	1175.0	1765.0	2940.0	3627.8	4905.0	6278.4	300	85.7	128.6	214.4	264.3	357.1	457.0
700	1135.0	1705.0	2840.0	3501.5	4730.0	6054.4	325	82.6	124.0	206.6	254.8	344.3	440.7
750	1065.0	1595.0	2660.0	3279.5	4430.0	5670.4	350	80.4	120.7	201.1	248.1	335.3	429.1
800	1015.0	1525.0	2540.0	3131.5	4230.0	5414.4	375	77.6	116.5	194.1	239.3	323.2	413.7
850	975.0	1460.0	2435.0	3003.8	4060.0	5196,8	400	73.3	109.8	183.1	232.2	304.9	390.2
900	900.0	1350.0	2245.0	2770.0	3745.0	4793.6	425	70.0	105.1	175.1	215.9	291.6	373.2
950	560.0	955.0	1595.0	1734.0	2655.0	3398.4	450	67.7	101.4	169.0	208.5	281.8	360.6
1000	330.0	650.0	1080.0	1015.8	1800.0	2304.0	475	63.4	95.1	158.2	195.2	263.9	377.7
							500	48.1	72.2	120.3	148.4	200.5	256.7
							538	22.7	34.0	56.7	70.0	94.6	121.1

Notes:
(2) Upon prolonged exposure to temperatures above 875 °F (470 °C), the carbide phase of carbon-molybdenum steel may be converted to graphite. Permissible, but not recommended for prolonged use above 875 °F (470 °C).

Pressure-Temperature Ratings Standard Class Valves, flanges and buttwelding ends.
Note: For special class valves, which have higher ratings contact PERSTA.
Forged ASTM Material Standard - to ASME B16.34 PSIG / ° F, classes 600 - 3200 (Bar / ° C, PN 100-500)

■ 技术附录 ■ 温度压力等级

温度压力等级表

A 182 Gr. F12 Cl.2[3)]

	Working pressure in PSIG classes								Gage working pressure by rating number, bar						
Temp. ° F	600	725	900	1500	1850	2500	3200	Temp. ° C	600	725	900	1500	1850	2500	3200
100	1500.0	1812.5	2250.0	3750.0	4625.0	6250.0	8000.0	38	103.4	124.9	155.1	258.6	318.9	430.9	551.6
200	1500.0	1778.0	2250.0	3750.0	4539.3	6250.0	8000.0	50	103.4	124.5	155.1	258.6	317.6	430.9	551.6
300	1445.0	1692.0	2165.0	3610.0	4312.3	6015.0	7699.0	100	103.0	121.9	154.4	257.4	311.1	429.0	549.7
400	1385.0	1614.0	2080.0	3465.0	4123.8	5775.0	7392.0	150	99.5	116.4	149.2	248.7	297.1	414.5	535.3
500	1330.0	1516.0	1995.0	3325.0	3984.3	5540.0	7091.0	200	95.9	111.8	143.9	239.8	285.3	399.6	518.9
600	1210.0	1462.0	1815.0	3025.0	3730.3	5040.0	6451.0	250	92.7	108.3	139.0	231.8	276.4	386.2	494.0
650	1175.0	1421.0	1765.0	2940.0	3627.8	4905.0	6278.0	300	85.7	103.6	128.6	214.4	264.3	357.1	457.0
700	1135.0	1373.0	1705.0	2840.0	3501.5	4730.0	6054.0	350	80.4	97.2	120.7	201.1	248.1	335.3	429.1
750	1065.0	1286.0	1595.0	2660.0	3279.5	4430.0	5670.0	375	77.6	93.8	116.5	194.1	239.3	323.2	413.7
800	1015.0	1228.0	1525.0	2540.0	3131.5	4230.0	5414.0	400	73.3	88.5	109.8	183.1	225.7	304.9	390.2
850	975.0	1177.0	1460.0	2435.0	3003.8	4060.0	5197.0	425	70.0	84.6	105.1	175.1	215.9	291.6	373.2
900	900.0	901.0	1350.0	2245.0	2305.8	3745.0	4794.0	450	67.7	81.7	101.4	169.0	208.5	281.8	360.6
950	640.0	665.0	955.0	1595.0	1690.3	2655.0	3398.0	475	63.4	67.3	95.1	158.2	171.8	263.9	337.7
1000	430.0	481.0	650.0	1080.0	1226.0	1800.0	2304.0	500	51.5	51.7	77.2	128.6	131.9	214.4	274.4
1050	290.0	348.0	430.0	720.0	888.0	1200.0	1536.0	538	29.8	33.1	44.7	74.5	84.6	124.1	158.9
1100	190.0	232.0	290.0	480.0	592.0	800.0	1024.0	550	25.4	29.1	38.1	63.5	74.3	105.9	135.5
1150	130.0	150.0	195.0	325.0	381.8	545.0	698.0	575	17.6	21.3	26.4	44.0	54.3	73.4	93.9
1200	80.0	84.6	125.0	205.0	210.3	345.0	442.0	600	12.2	14.6	18.3	30.5	37.3	50.9	65.1

Notes:
(3) Permissible, but not recommended for prolonged use above 1100 °F (593,3 °C).

温度压力等级表

A 182 Gr. F22 Cl.3 [4)]

	Working pressure in PSIG classes								Gage working pressure by rating number, bar						
Temp. ° F	600	725	900	1500	1850	2500	3200	Temp. ° C	600	725	900	1500	1850	2500	3200
100	1500.0	1812.5	2250.0	3750.0	4625.0	6250.0	8000.0	38	103.4	124.9	155.1	258.6	318.9	430.9	551.6
200	1500.0	1813.0	2250.0	3750.0	4625.0	6250.0	8000.0	50	103.4	124.9	155.1	258.6	318.9	430.9	551.6
300	1455.0	1759.0	2185.0	3640.0	4490.5	6070.0	7769.6	100	103.0	124.5	54.6	257.6	317.7	429.4	549.7
400	1410.0	1704.0	2115.0	3530.0	4352.5	5880.0	7526.4	150	100.3	121.3	150.6	250.8	309.4	418.2	535.3
500	1330.0	1607.0	1995.0	3325.0	4100.3	5540.0	7091.2	200	97.2	117.5	145.8	243.4	300.1	405.4	518.9
600	1210.0	1462.0	1815.0	3025.0	3730.3	5040.0	6451.2	250	92.7	112.0	139.0	231.8	285.8	386.2	494.0
650	1175.0	1421.0	1765.0	2940.0	3627.8	4905.0	6278.4	300	85.8	103.6	128.6	214.4	264.3	357.1	457.0
700	1135.0	1373.0	1705.0	2840.0	3501.5	4730.0	6054.4	350	80.4	97.2	120.7	201.1	248.1	335.3	429.1
750	1065.0	1286.0	1595.0	2660.0	3279.5	4430.0	5670.4	375	77.6	93.8	116.5	194.1	239.3	323.2	413.7
800	1015.0	1228.0	1525.0	2540.0	3131.5	4230.0	5414.4	400	73.3	88.5	109.8	183.1	225.7	304.9	390.2
850	975.0	1177.0	1460.0	2435.0	3003.8	4060.0	5196.8	425	70.0	84.6	105.1	175.1	215.9	291.6	373.2
900	900.0	1088.0	1350.0	2245.0	2770.0	3745.0	4793.6	450	67.7	81.7	101.4	169.0	208.5	281.8	360.6
950	755.0	924.0	1160.0	1930.0	2381.5	3220.0	4121.6	475	63.4	76.6	95.1	158.2	195.2	263.9	337.7
1000	535.0	645.0	800.0	1335.0	1648.3	2230.0	2854.4	500	56.5	68.3	84.7	140.9	173.8	235.0	300.8
1050	350.0	423.0	525.0	875.0	1078.0	1455.0	1862.4	538	36.9	44.6	55.3	92.2	113.7	153.7	196.7
1100	220.0	266.0	330.0	550.0	677.8	915.0	1171.2	550	31.3	37.8	46.9	78.2	96.4	130.3	166.8
1150	135.0	164.0	205.0	345.0	423.8	570.0	730.0	575	21.1	25.5	31.6	52.6	64.9	87.7	112.2
1200	80.0	98.8	125.0	205.0	254.0	345.0	442.0	600	13.8	16.7	20.7	34.4	42.5	57.4	73.5

Notes:
(4) Permissible, but not recommended for prolonged use above 1100 °F (593,3 °C).

■ 技术附录 ■ 温度压力等级

温度压力等级表

A 182 Gr. F91

Temp. °F	Working pressure in PSIG classes 600	725	900	1500	2500	3200
100	1500.0	1812.5	2250.0	3750.0	6250.0	8000.0
200	1500.0	1813.0	2250.0	3750.0	6250.0	8000.0
300	1455.0	1759.0	2185.0	3640.0	6070.0	7769.6
400	1410.0	1704.0	2115.0	3530.0	5880.0	7526.4
500	1330.0	1607.0	1995.0	3325.0	5540.0	7091.2
600	1210.0	1462.0	1815.0	3025.0	5040.0	6451.2
650	1175.0	1421.0	1765.0	2940.0	4905.0	6278.4
700	1135.0	1373.0	1705.0	2840.0	4730.0	6054.4
750	1065.0	1286.0	1595.0	2660.0	4430.0	5670.4
800	1015.0	1228.0	1525.0	2540.0	4230.0	5414.4
850	975.0	1177.0	1460.0	2435.0	4060.0	5196.8
900	900.0	1088.0	1350.0	2245.0	3745.0	4793.6
950	775.0	935.0	1160.0	1930.0	3220.0	4121.6
1000	725.0	877.0	1090.0	1820.0	3030.0	3878.4
1050	720.0	870.0	1080.0	1800.0	3000.0	3840.0
1100	605.0	730.0	905.0	1510.0	2515.0	3219.2
1150	445.0	539.0	670.0	1115.0	1855.0	2374.4
1200	290.0	348.0	430.0	720.0	1200.0	1536.0

Temp. °C	Gage working pressure by rating number, bar 600	725	900	1500	2500	3200
38	103.4	124.9	155.1	258.6	430.9	551.6
50	103.4	124.9	155.1	258.6	430.9	551.6
100	103.0	124.5	154.6	257.6	429.4	549.7
150	100.3	121.3	150.6	250.8	418.2	535.3
200	97.2	117.5	145.8	243.4	405.4	518.9
250	92.7	112.0	139.0	231.8	386.2	494.0
300	85.7	103.6	128.6	214.4	357.1	457.0
350	80.4	97.2	120.7	201.1	335.3	429.1
375	77.6	93.8	116.5	194.1	323.2	413.7
400	73.3	88.5	109.8	183.1	304.9	390.2
425	70.0	84.6	105.1	175.1	291.6	373.2
450	67.7	81.7	101.4	169.0	281.8	360.6
475	63.5	76.6	95.1	158.2	263.9	337.7
500	56.5	68.3	84.7	140.9	235.0	300.8
538	50.0	60.5	75.2	125.5	208.9	267.3
550	49.8	60.2	74.8	124.9	208.0	266.2
575	47.9	57.9	71.8	119.7	199.5	255.4
600	39.0	58.4	58.5	97.5	162.5	208.0
625	29.2	35.3	43.8	73.0	121.7	155.8
650	19.9	24.0	29.8	49.6	82.7	105.9

温度压力等级表

A 182 Gr. F92 [5)]

Temp. °F	Working pressure in PSIG classes 600	900	1500	2500	3200
100	1500.0	2250.0	3750.0	6250.0	8000.0
200	1500.0	2250.0	3750.0	6250.0	8000.0
300	1455.0	2185.0	3640.0	6070.0	7770.0
400	1410.0	2115.0	3530.0	5880.0	7526.0
500	1330.0	1995.0	3325.0	5540.0	7091.0
600	1210.0	1815.0	3025.0	5040.0	6451.0
650	1175.0	1765.0	2940.0	4905.0	6278.0
700	1135.0	1705.0	2840.0	4730.0	6054.0
750	1065.0	1595.0	2660.0	4430.0	5670.0
800	1015.0	1525.0	2540.0	4230.0	5414.0
850	975.0	1460.0	2435.0	4060.0	5197.0
900	900.0	1350.0	2245.0	3745.0	4794.0
950	775.0	1160.0	1930.0	3220.0	4122.0
1000	725.0	1090.0	1820.0	3030.0	3878.0
1050	720.0	1080.0	1800.0	3000.0	3840.0
1100	645.0	965.0	1610.0	2685.0	3437.0
1150	550.0	825.0	1370.0	2285.0	2925.0
1200	385.0	575.0	960.0	1600.0	2048.0

Temp. °C	Gage working pressure by rating number, bar 600	900	1500	2500	3200
38	103.4	155.1	258.6	430.9	551.6
50	103.4	155.1	258.6	430.9	551.6
100	103.0	154.6	257.6	429.4	549.7
150	100.3	150.6	250.8	418.2	535.3
200	97.2	145.8	243.4	405.4	519.0
250	92.7	139.0	231.8	386.2	494.2
300	85.7	128.6	214.4	357.1	457.0
325	82.6	124.0	206.6	344.3	440.7
350	80.4	120.7	201.1	335.3	429.1
375	77.6	116.5	194.1	323.3	413.7
400	73.3	109.8	183.1	304.9	390.2
425	70.0	105.1	175.1	291.6	373.2
450	67.7	101.4	169.0	281.8	360.6
475	63.4	95.1	158.2	263.9	337.7
500	56.5	84.7	140.9	235.0	300.8
538	50.0	75.2	125.5	208.9	267.3
550	49.8	74.8	124.9	208.0	266.2
575	47.9	71.8	119.7	199.5	255.4
600	42.9	64.2	107.0	178.5	228.5
625	36.6	54.9	91.2	152.0	194.6
650	26.6	39.7	66.2	110.3	141.2

Notes:
(5) Application above 620 °C is limited to tubing of maximum outside diameter of 88.9 mm.

Pressure-Temperature Ratings Standard Class Valves, flanges and buttwelding ends.
Note: For special class valves, which have higher ratings contact PERSTA.
Forged ASTM Material Standard - to ASME B16.34 PSIG / ° F, classes 600 - 3200 (Bar / ° C, PN 100-500)

北京安贝德科技发展有限公司

Beijing Ambetter Technology Development Co., Ltd.

地 址：北京市朝阳区朝阳路69号财经中心1-1-804
邮 编：100123
Rm 804 Unit 1, Building 1 Treasure Tower,
No.69, Chaoyang Rd., Chaoyang District,
Beijing, 100123, P.R.C.
电 话：010-51388156/7/8
传 真：010-51388159
网 址：www.ambetter.com.cn
Email：ambetter@163.com

Experience the difference