DSK- gate valves

DSK型高压闸阀

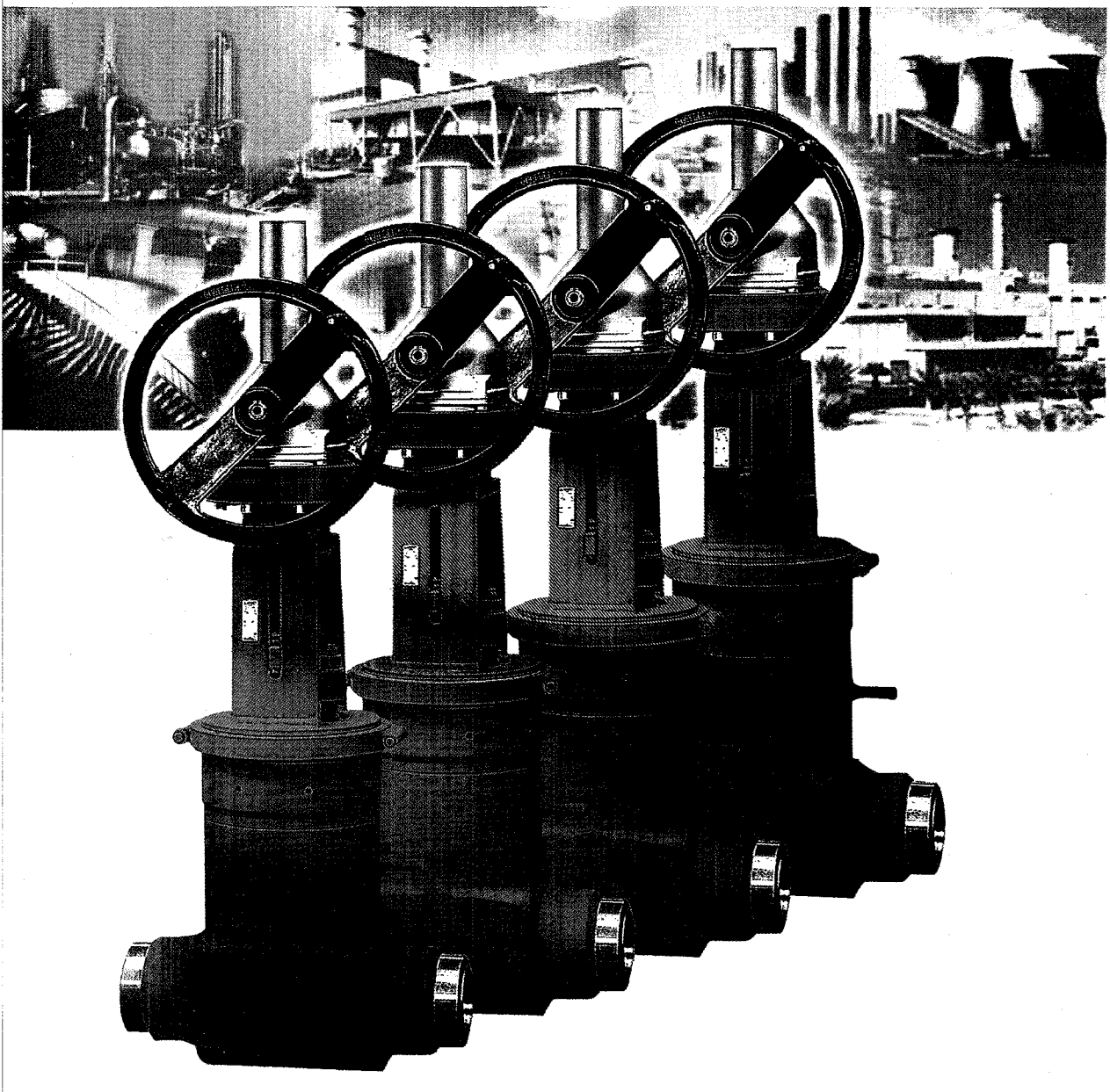

Since 1946 .....

Stahl-Armaturen PERSTA GmbH

德国派斯塔钢制阀门公司

PERSTA
EUROVALVE

公司简介

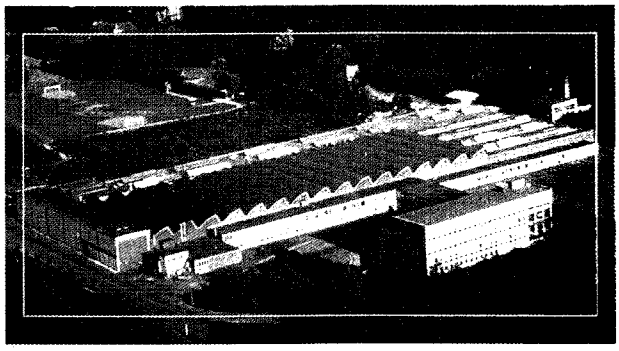

成立：

创建于1946年，专业制造锻钢闸阀、截止阀和止回阀。隶属于1891年创立的Siepmann (西普曼)集团公司。该集团专为各个工业领域生产高品质的模锻钢件，包括阀门的阀体和内件等。

位置：

位于Warstein市，紧邻著名的德国鲁尔工业区。

员工：

380名，其中50余名开发与设计高级工程师。

销售额：

约8000万欧元 (2001年)

出口率：≥55%

主要产品：

DIN标准，ISO标准，ANSI标准的
闸　阀：DN10~800，PN10~630
截止阀：DN6~200，PN10~630
止回阀：DN10~500，PN10~630

主要证书：

DIN EN ISO 9001 (国际质量保证体系证书);
TÜV (德国技术监督证书);
KTA 1401 (德国核技术设备证书);
CE 0044 (欧洲压力设备证书)等

PERSTA拥有大型的高压锻造设备，高效的热处理调质炉，大规模的柔性制造生产线，精密的CNC数控机床群，多功能加工中心，高科技电子束焊接中心(航空航天工业技术)，全智能焊接机器人等世界领先水平的生产加工设备；并具有超声波及X射线无损检测，氦质谱检漏仪，3D精测等最先进的检测装置；具有三十多个CAD设计工作站和大型EDV中央数据库处理站。

PERSTA在模锻方面拥有100多年的经验和诀窍，锻出的阀体和内件结构均匀，组织紧密，强度高，韧性好，具有最强的抵抗高压和高温的能力，从而满足高标准的质量要求。

PERSTA阀门主要应用于常规的 (火、热、水) 电站和核电站、石油&天然气、石化、化工、钢铁、造纸、热力、煤气、酿酒、制糖等工业的高温和/或高压等的严格要求零泄漏密封的场合。主要介质为水、油、蒸汽、天然气、烃类、氢气、中性及酸性气体等。

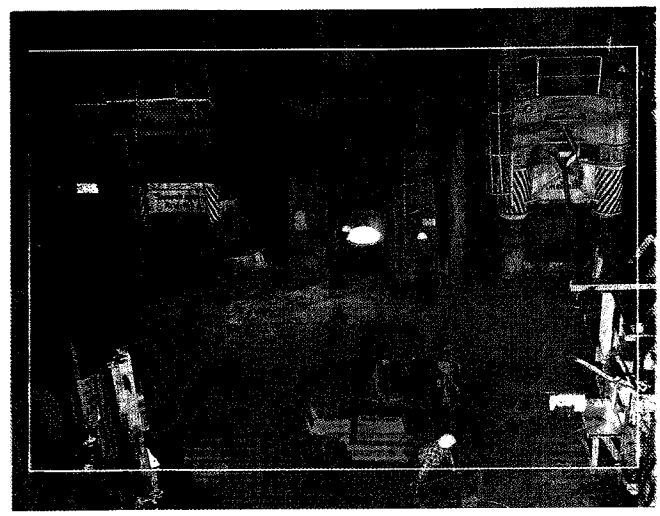

◎ 高质量来自锻造

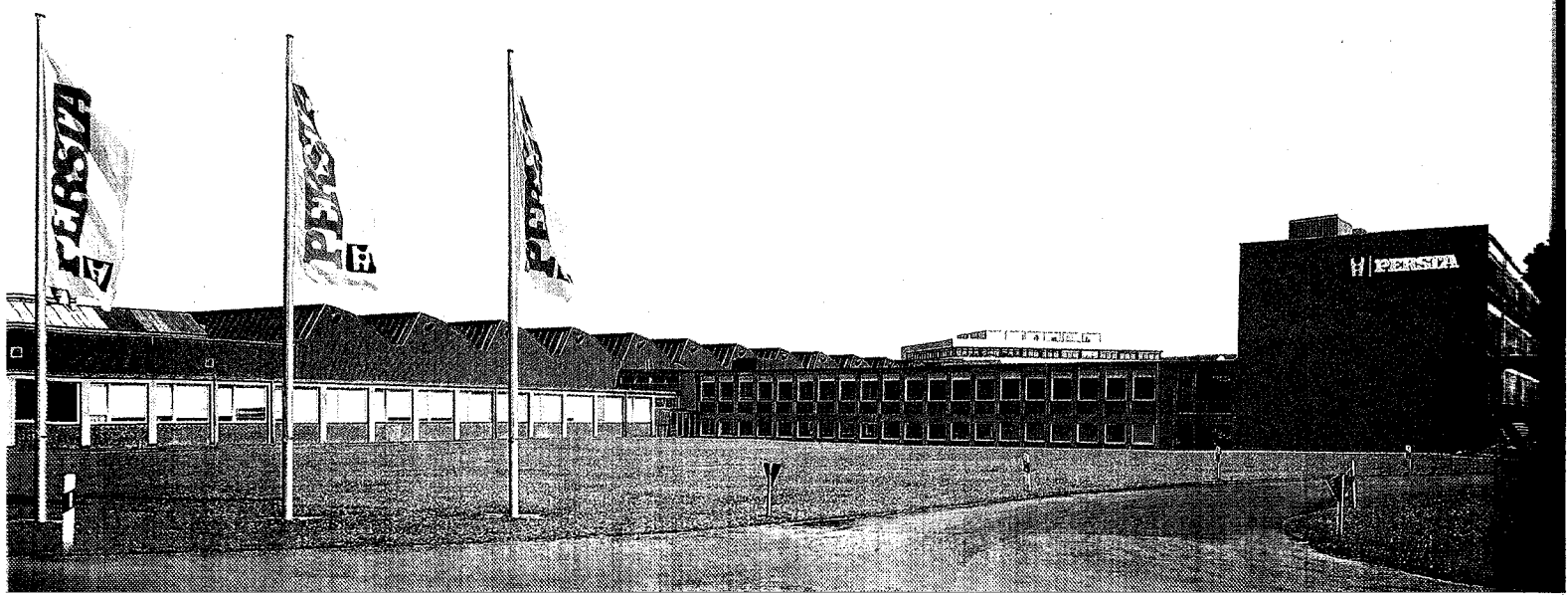

DSK型高压闸阀

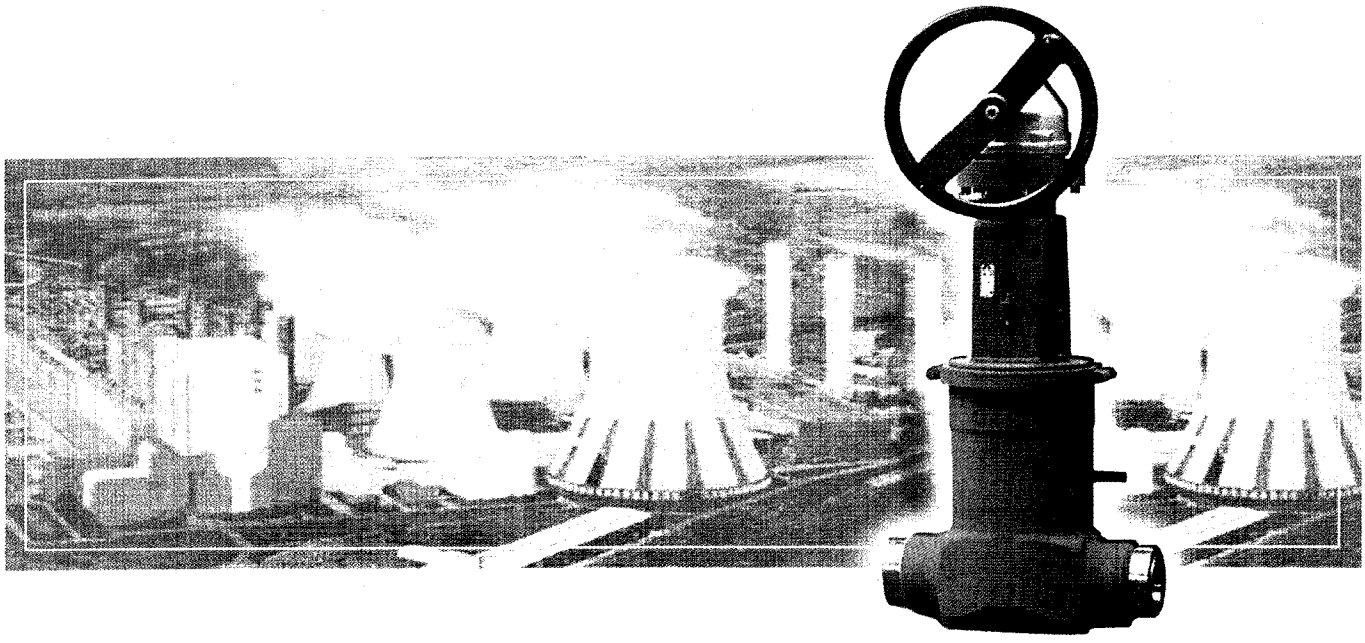

型号编码

DSK XX - 700JT XX . X

- 连接方式
- 阀体材料代码
- 双闸板楔式闸阀，压力自密封式阀盖
- 压力等级
- DSK高压闸阀

压力等级

10= 10MPa 16= 16MPa 21= 21MPa 25= 25MPa
26= 26MPa 32= 32MPa 40= 40MPa 63= 63MPa

阀体材料代码

材料简写 (DIN编号)	PERSTA代码
C22.8 (1.0460)	21
H II (1.0425)	22
15Mo3 (1.5415)	42
13CrMo44 (1.7335)	44
10CrMo910 (1.7380)	45
15NiCuMoNb5 (1.6368)	46
X10CrMoVNb91 (1.4903)	63

连接方式

1 = 法兰　　2 = 对焊焊接

特点总述

- 阀体及所有承压部件都是**锻造**的，其材料具有紧密均质的纤维状结构，强度高，韧性好，结构极其坚实，耐受高温高压及高差压，并且重量轻，表面光洁。
- 畅通式的流道，阻力系数小，压力损失低。
- 阀座密封面堆焊硬质合金史太莱 (Stellite)，并经高度硬化及精细研磨，确保高性能和长寿命。阀座泄漏率为德国DIN3230标准的1级(对应ANSI标准的Class VI)，即零泄漏。
- 压力自密封式的阀盖，随介质压力的升高而增强密封性能，确保了阀门在各种工况下的安全运行。
- 由压力块自调整定心位置的楔式闸板，可自补偿流程温度变化及管线的弯曲应力。
- 精密配合的楔角，精加工的闸板导轨，杜绝了阀门启闭过程中可能发生的卡滞现象，保证操作平滑。
- 阀杆表面经过抛光，与填料的磨擦小；加之螺纹套筒由滚针轴承支持，故阀门启闭省力。
- 所有焊缝均严格地通过X射线探伤检测。

标准设计

压力自密封式阀盖

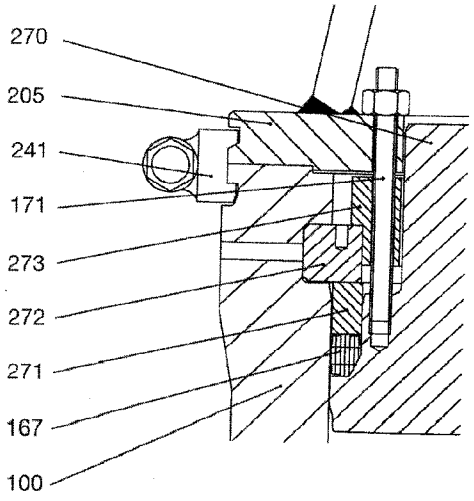

当介质无压力或压力较低时，由螺栓(171)的预紧力来密封；随着介质压力的升高，阀盖(270)渐渐上移，强制压紧弹性石墨垫块(167)，从而更加增强了阀盖的密封性能。

双向及双侧密封

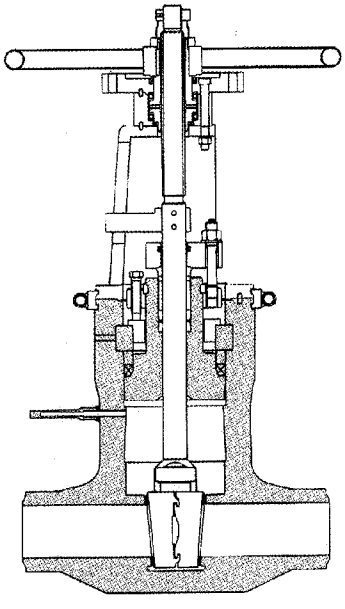

介质可从任意方向流入，且在入口侧及出口侧均为零泄漏强制密封。阀体上无须作流动方向的标记。

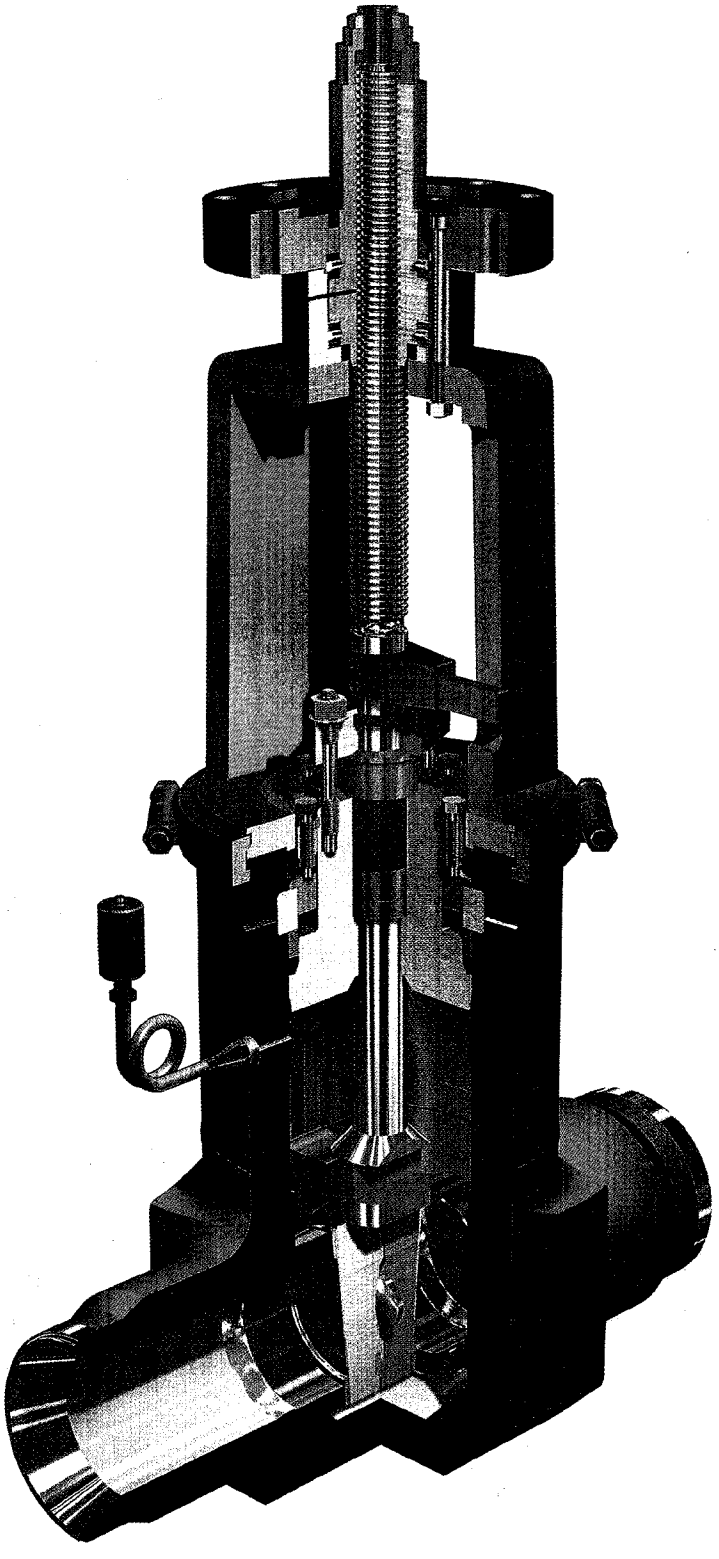

可选设计

SV98型过压保护

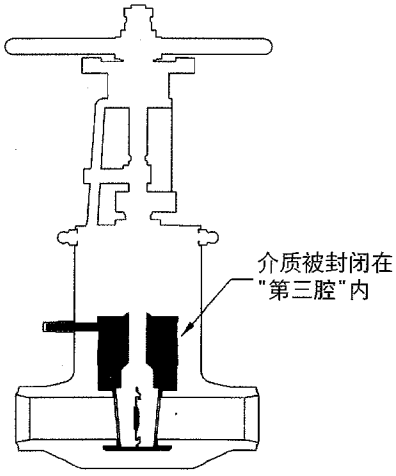

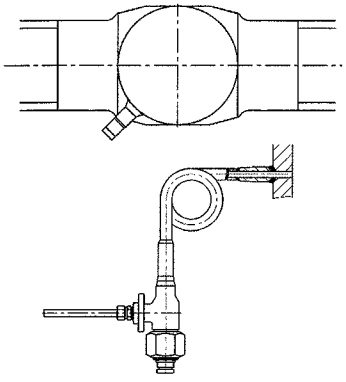

SV98

如果"第三腔"内充有水的关闭着的DSK闸阀被加热，则阀体内可能会发生不允许的过高压力，它可能会损坏承压内件。为避免发生意外，可配供SV98型过压保护安全装置，从而最大程度地保障了安全运行。

简易的过压保护

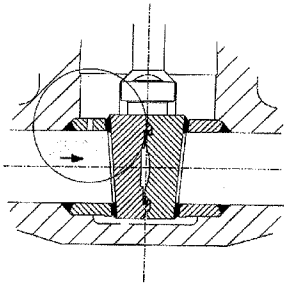

入口侧阀座环上钻一个孔

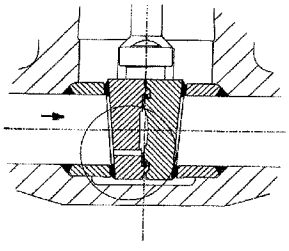

入口侧闸板上钻一个孔

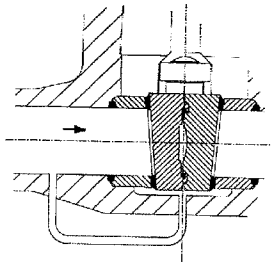

用连通管连接"第三腔"与入口侧

介质只能单方向流入，且只在出口侧为零泄漏强制密封。阀体上作有流动方向的标记。

旁路操作

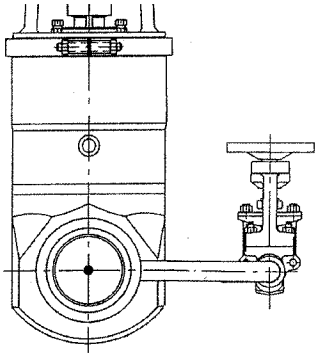

对于大口径和/或高差压的DSK高压闸阀，为了操作轻便灵活，可加装旁通管路，以减小启闭阀门时的操作差压。并可配供HD91 /92型高压截止阀。

法兰连接

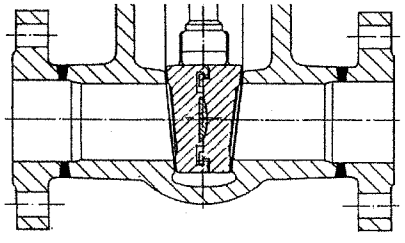

可按需提供DIN标准的RF法兰(PN160-320)，或ANSI标准的RTJ法兰（Class 900-2500）。

DSK16 – 63 • 700JT 系列
DN50 – 500, PD16 – 63

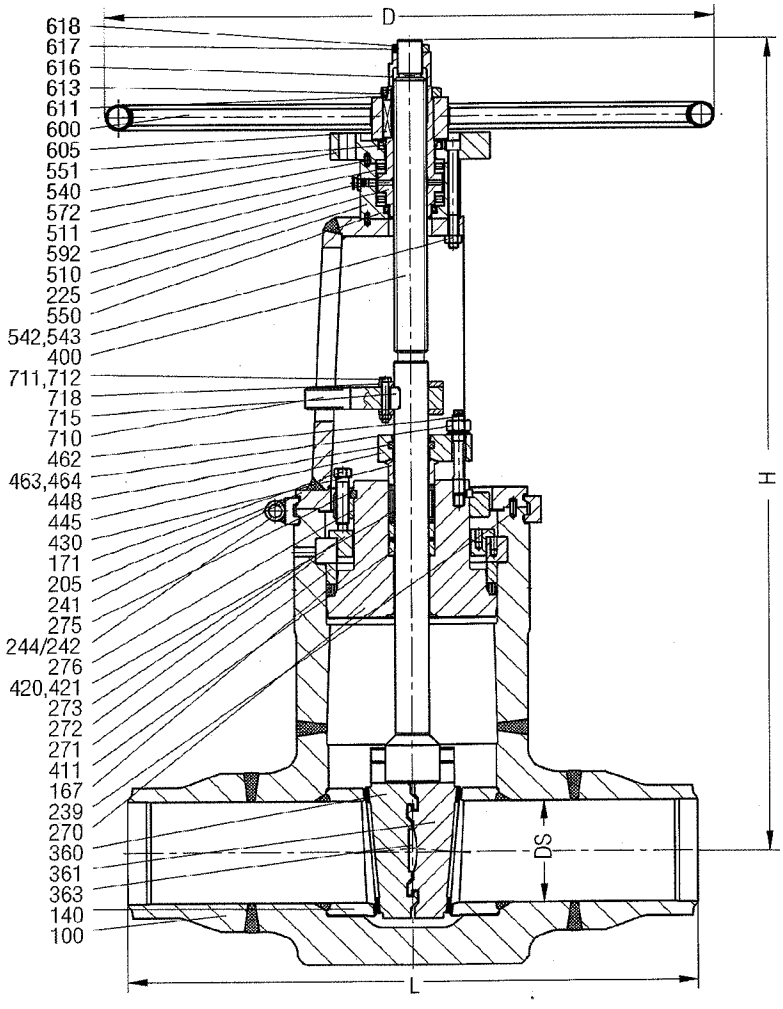

压力自密封式阀盖

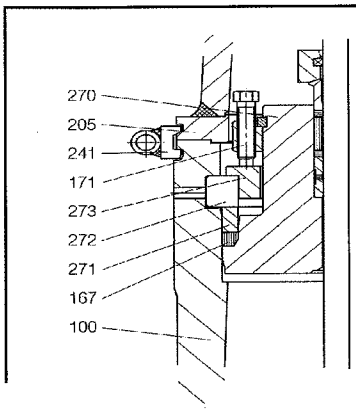

主要尺寸及质量

DN	DS	DSK 16			DSK25			DSK32			DSK40		
		L	H	kg	L	H	kg	L	H	kg	L	H	kg
100	90	450	775	145	550	815	180	550	980	325	550	980	325
125/100	90	525	775		650	815		650	980		650	980	
125	112.5	525	930	220	650	980	295	650	1125	525	650	1125	525
150/125	112.5	600	930		750	980		750	1125		750	1125	
150	135	600	1015	270	750	1045	400	750	1150	580	750	1270	610
175/150	135	675	1015		850	1045		850	1150		850	1270	
175	157.5	675	1185	420	850	1250	620	850	1265	800	850	1390	1050
200/175	157.5	750	1185		950	1250		950	1265		950	1390	
200	180	750	1300	520	950	1380	790	950	1420	1050	950	1530	1250
225/200	180	825	1300		1050	1380		1050	1420		1050	1530	
225	202.5	825	1400	790	1050	1470	1150	1050	1520	1250	1050	1640	1480
250/225	202.5	900	1400		1150	1470		1150	1520		1150	1640	
250	225	900	1565	960	1150	1555	1420	1150	1640	2050	1150	1720	2550
300	270	1050	1795	1450	1350	1820	1900	1350	1900	3200	1350	2000	3600
350	315	1200	2135	1980	1550	2300	3000	1550	2400	4000	1550	2500	4800

DSK16－63・700JT 系列
DN50－500, PD16－63

主要零件材料表

序号	名称	材料组合					
		锻钢 C22.8 1.0460(21)	锻钼钢 15Mo3 1.5415(42)	锻合金钢 13CrMo44 1.7335(44)	锻合金钢 10CrMo910 1.7380(45)	锻合金钢 15NiCuMoNb5 1.6386(46)	锻合金钢 X10CrMoVNb91 1.4903(63)
100	阀体	C22.8	15Mo3	13CrMo44	10CrMo910	15NiCuMoNb5	X10CrMoVNb91
		密封面为硬质合金 Stellite					
167 ▸	密封垫块	纯石墨 graphite					
270	阀盖	C22.8	15Mo3	13CrMo44	10CrMo910	15NiCuMoNb5	X10CrMoVNb91
360/361 ▸	闸板	C22.8	15Mo3	13CrMo44	10CrMo910	15NiCuMoNb5	X10CrMoVNb91
		密封面为硬质合金 Stellite					
363 ▸	压力块	锻不锈钢 X35CrMo17					
400 ▸	阀杆	锻不锈钢 X22CrMoV121					
411 ▸	导向套筒	锻合金钢 34CrAlMo5					
420 ▸	填料	纯石墨 graphite					
510 ▸	螺纹套筒	特种铜合金 CuZn40Al2					

▸ 备品备件

允许的工作压力(bar) / 温度(℃) 对照表

阀体材料	PD	工作温度（℃）													
		150	200	250	300	350	400	450	480	500	530	540	550	570	600
C22.8	16	160	151	132	118	99	80	61	37						
	25	250	235	206	184	155	125	96	58						
	32	320	302	264	236	198	160	123	75						
15Mo3	25	300	280	258	221	213	206	199	194	132	64				
	32	385	385	330	283	273	264	255	249	170	81				
	40	480	448	413	354	342	330	318	311	212	102				
13CrMo44	16	192	192	189	174	165	156	146	143	129	70	57	44	29	
	25	300	300	294	272	258	243	228	224	202	109	88	69	46	
	32	385	385	377	349	330	311	292	287	258	140	113	88	59	
10CrMo910	16	192	192	192	189	174	165	156	150	127	85	74	64	48	32
	25	300	300	300	294	272	258	243	234	199	132	115	100	75	49
	32	384	384	384	377	349	330	311	300	255	170	147	128	96	63
	40	480	480	480	471	436	413	389	375	318	212	184	160	120	79
15NiCuMoNb5	16	263	263	263	263	263	263	231	131	65					
	25	410	410	410	410	410	410	360	205	102					
X10CrMoVNb91	16	272	272	272	272	272	272	272	268	239	186	169	153	123	85
	25	425	425	425	425	425	425	425	418	372	290	263	238	191	132
	32	544	544	544	544	544	544	544	536	477	371	338	305	245	170

DSK26 • 700JT 系列
DN65 – 300, PD25

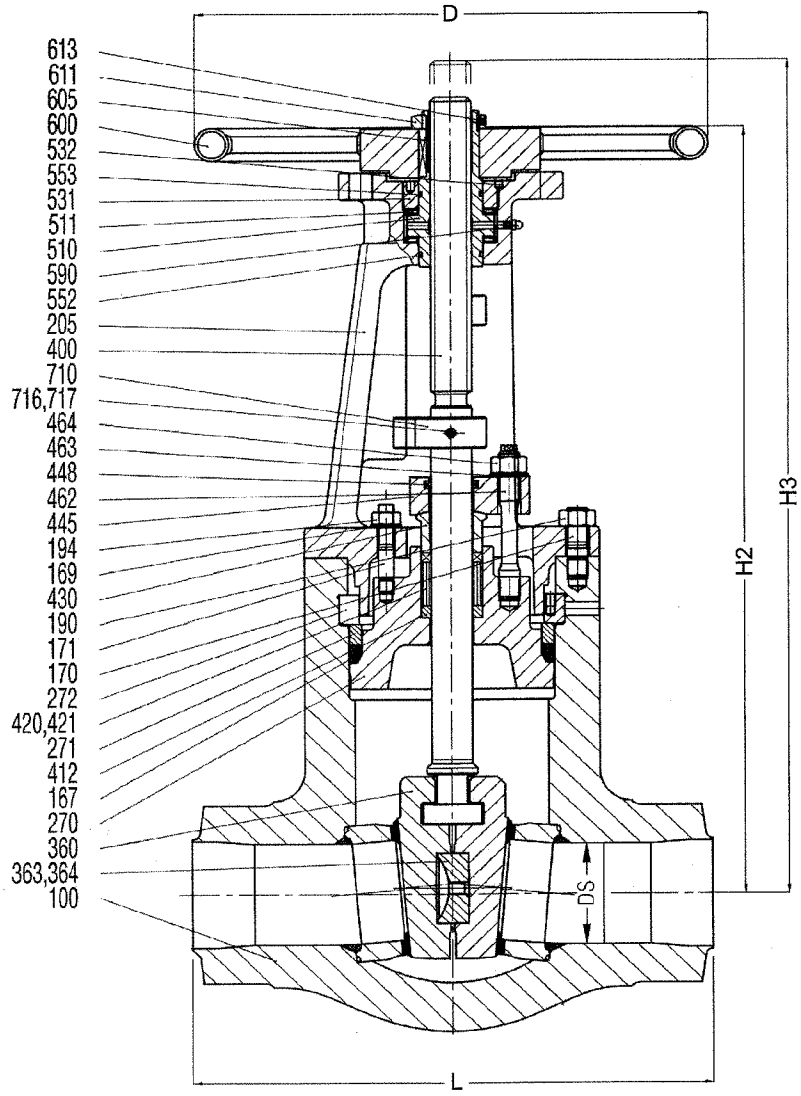

压力自密封式阀盖

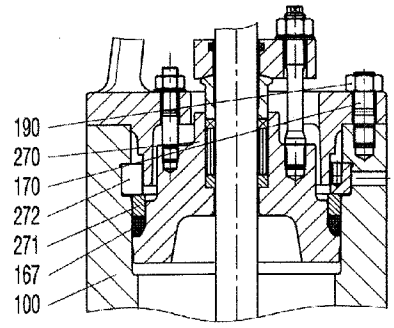

主要尺寸及质量

DN	DS	L	H2	H3	D
65	51	254	520	620	360
80/65	51	254	520	620	360
80	64	305	615	725	400
100/80	64	305	615	725	400
100	82	406	630	755	400
125/100	82	406	630	755	400
125	100	483	730	880	500
150/125	100	483	730	880	500
150	122	559	840	1025	600
200/150	122	559	840	1025	600
200	160	711	1070	1230	720
250/200	160	711	1070	1230	720
250	200	864	1260	1500	900
300/250	200	864	1260	1500	900

DSK26・700JT 系列
DN65－300, PD25

主要零件材料表

序号	名称	材料组合					
		锻钢 C22.8 1.0460(21)	锻钼钢 15Mo3 1.5415(42)	锻合金钢 13CrMo44 1.7335(44)	锻合金钢 10CrMo910 1.7380(45)	锻合金钢 15NiCuMoNb5 1.6386(46)	锻合金钢 X10CrMoVNb91 1.4903(63)
100	阀体	C22.8	15Mo3	13CrMo44	10CrMo910	15NiCuMoNb5	X10CrMoVNb91
		密封面为硬质合金 Stellite					
167 ▶	密封垫块	纯石墨 graphite					
270	阀盖	10CrMo910	10CrMo910	10CrMo910	10CrMo910	15NiCuMoNb5	X10CrMoVNb91
360 ▶	闸板	锻合金钢 X10CrMoVNb91					
		密封面为硬质合金 Stellite					
363 ▶	压力块	锻不锈钢 X35CrMo17					
364 ▶	压力环	锻不锈钢 X20Cr13					
400 ▶	阀杆	锻不锈钢 X20Cr13		锻不锈钢 X22CrMoV121			
420 ▶	填料	纯石墨 graphite					
510 ▶	螺纹套筒	特种铜合金 CuZn40Al2					

▶ 备品备件

允许的工作压力(bar) / 温度(℃) 对照表

阀体材料	PD	工作温度 (℃)														
		120	150	200	250	300	350	400	450	480	500	530	540	550	570	600
C22.8	25	250	250	235	206	184	155	125	96	58						
15Mo3	25	300	300	280	258	221	213	206	199	194	132	64				
13CrMo44	25	300	300	300	294	272	258	243	228	224	202	109	88	69	46	
10CrMo910	25	300	300	300	300	294	272	258	243	234	199	132	115	100	75	49
15NiCuMoNb5	25	410	410	410	410	410	410	410	360	205	102					
X10CrMoVNb91	25	425	425	425	425	425	425	425	425	418	372	290	263	238	191	132

DSK21 • 700JT 系列
DN50 – 300/250, PD21

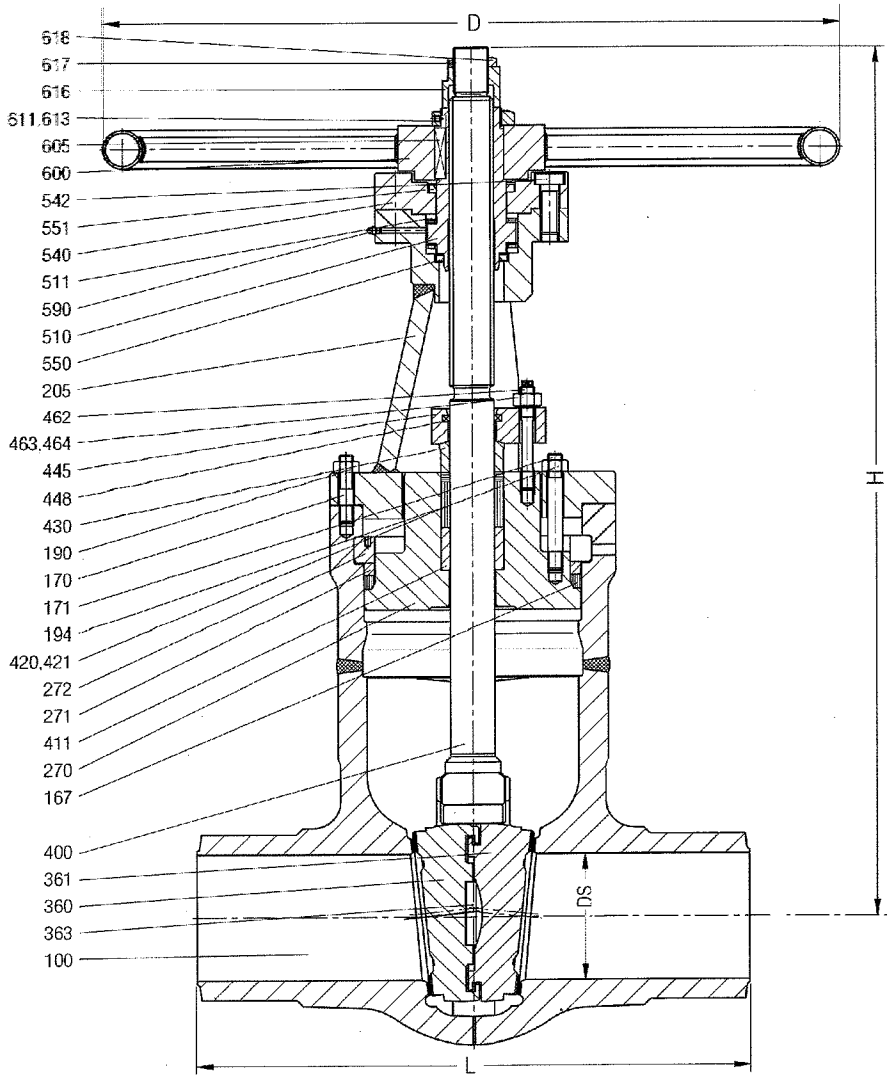

压力自密封式阀盖

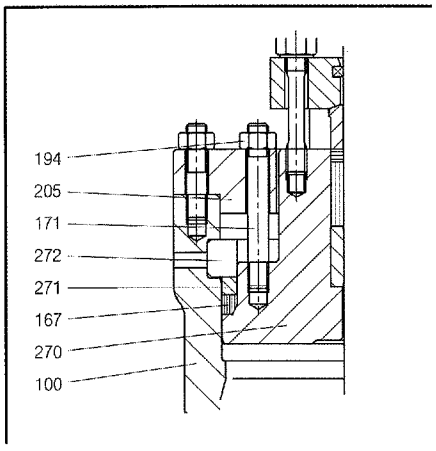

主要尺寸及质量

DN	DS	L	H	D	kg
100	95	450	712	500	132
125/100	95	525	712	500	
125/150	139	525	960	800	
150	139	600	960	800	300
175/150	139	675	960	800	
175/200	183	675	1177	1000	
200	183	750	1177	1000	490
225/200	183	825	1177	1000	
225/250	228	825	1400	1000	
250	228	900	1400	1000	930
275/250	228	975	1400	1000	
300/250	228	1050	1400	1000	

DSK21 · 700JT 系列
DN50 – 300/250, PD21

主要零件材料表

序号	名称	材料组合			
		锻钢 C22.8 1.0460 (21)	锻钼钢 15Mo3 1.5415 (42)	锻合金钢 13CrMo44 1.7335 (44)	锻合金钢 10CrMo910 1.7380 (45)
100	阀体	C22.8	15Mo3	13CrMo44	10CrMo910
		密封面为硬质合金 Stellite			
167 ▶	密封垫块	纯石墨 graphite			
270	阀盖	C22.8	15Mo3	13CrMo44	10CrMo910
360/	闸板	C22.8	15Mo3	13CrMo44	10CrMo910
361 ▶		密封面为硬质合金 Stellite			
363 ▶	压力块	锻不锈钢 X35CrMo17			
400 ▶	阀杆	X20Cr13	锻不锈钢 X22CrMoV121		
411 ▶	导向套筒	锻合金钢 34CrAlMo5			
420 ▶	填料	纯石墨 graphite			
510 ▶	螺纹套筒	特种铜合金 CuZn40Al2			

▶ 备品备件

允许的工作压力(bar) / 温度(℃) 对照表

阀体材料	PD	工作温度 (℃)														
		120	150	200	250	300	350	400	450	480	500	530	540	550	570	600
C22.8	21	244	229	201	179	155	132	104	78	45						
15Mo3	21	259	241	219	201	173	169	167	155	151	104	50				
13CrMo44	21	270	259	242	230	213	201	190	179	175	157	85	69	54	35	
10CrMo910	21	275	265	248	242	229	213	201	190	183	155	104	90	78	59	39

DSK10 · 700JT 系列
DN350 – 700, PD10

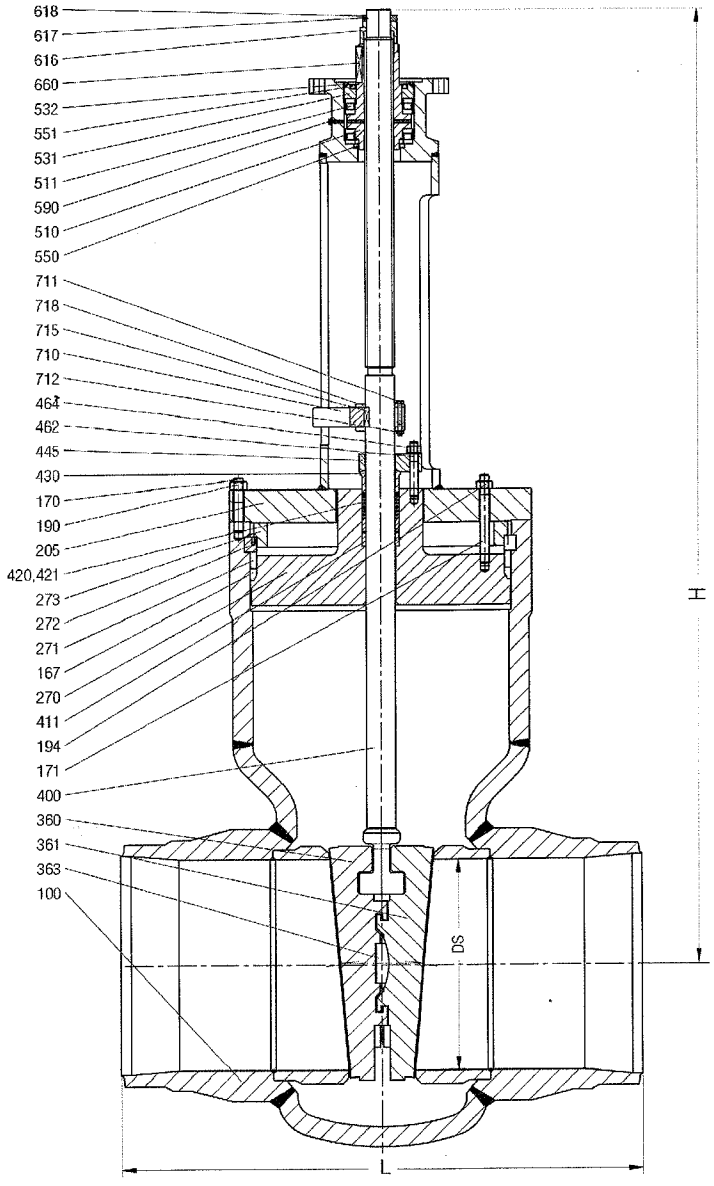

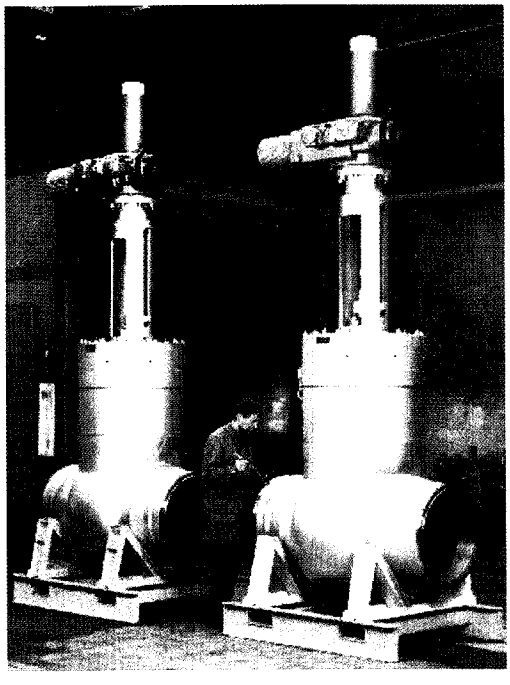

主要尺寸及质量

DN	DS	L	H	kg
350	327	850	1560	995
400	375	950	1700	1500
450	419	1050	1900	2000
500	464	1150	2110	2490
600	559	1350	2765	-
700	640	1550	2895	-

DSK10・700JT 系列
DN350－700, PD10

主要零件材料表

序号	名称	材料组合			
		锻钢 H II 1.0425 (22)	锻钼钢 15Mo3 1.5415 (42)	锻合金钢 13CrMo44 1.7335 (44)	锻合金钢 10CrMo910 1.7380 (45)
100	阀体	H II	15Mo3	13CrMo44	10CrMo910
		密封面为硬质合金 Stellite			
167 ▶	密封垫块	纯石墨 graphite			
270	阀盖	C22.8	15Mo3	13CrMo44	10CrMo910
360/ 361 ▶	闸板	15Mo3	15Mo3	13CrMo44	10CrMo910
		密封面为硬质合金 Stellite			
363 ▶	压力块	锻不锈钢 X35CrMo17			
400 ▶	阀杆	锻不锈钢 X22CrMoV121			
411 ▶	导向套筒	锻合金钢 34CrAlMo5			
420 ▶	填料	纯石墨 graphite			
510 ▶	螺纹套筒	特种铜合金 CuZn40Al2			

▶ 备品备件

允许的工作压力(bar) / 温度(℃) 对照表

阀体材料	PD	工作温度 (℃)														
		120	150	200	250	300	350	400	450	480	500	530	540	550	570	600
H II	10	100	100	94	82	74	62	50	38	23						
15Mo3	10	120	120	112	103	88	85	82	79	78	53	25				
13CrMo44	10	120	120	120	118	109	103	97	91	89	81	44	35	28	18	
10CrMo910	10	120	120	120	120	118	109	103	97	94	79	53	46	40	30	20

电动操作

直接作用式

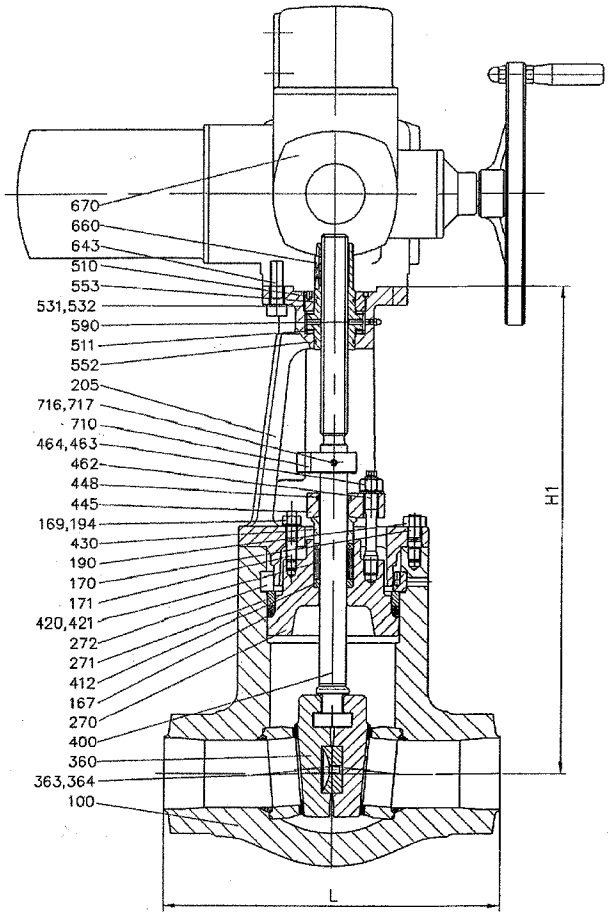

配用国际著名品牌 (如德国AUMA, SIEMENS等) 的多圈电动执行器。

根据实际操作差压及阀门口径，选配合适的电动执行器，请与我司联系！

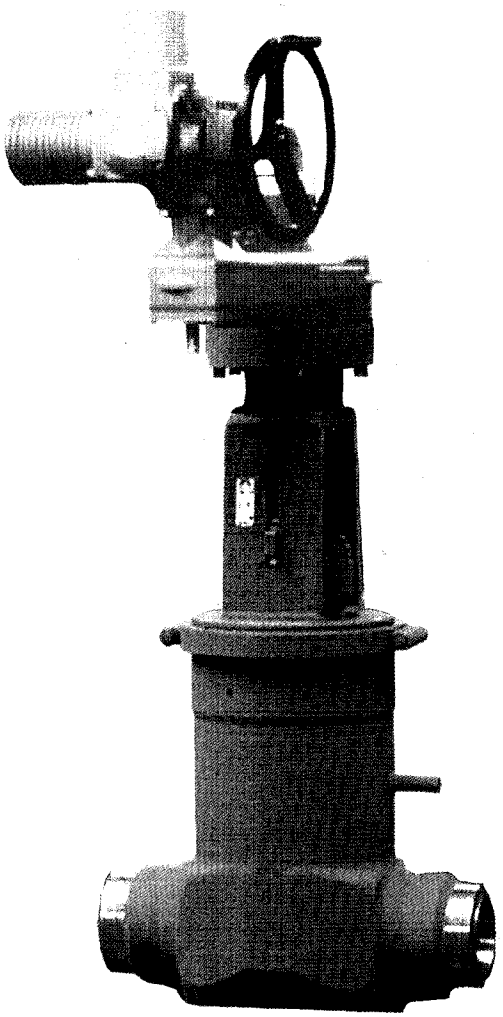

增配齿轮箱式

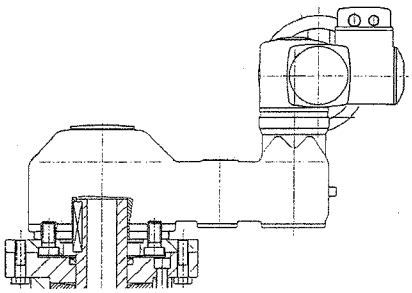

多圈电动执行器 +
齿轮箱 (正齿轮或伞齿轮传动)

采用此种方式可减小电动执行器的规格及其电机功率，节能降耗，并可延长其使用寿命。

生产加工掠影

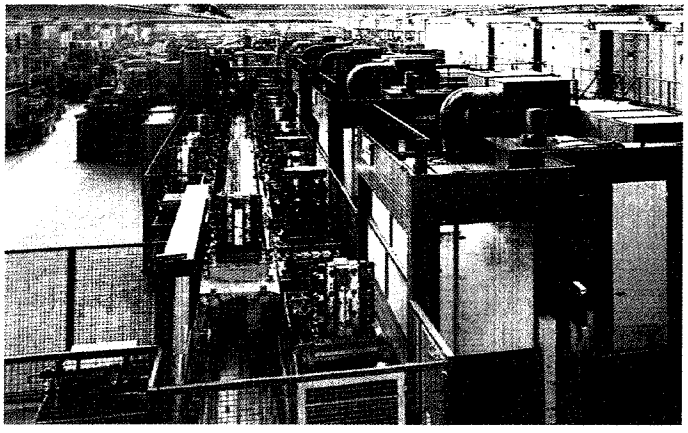

柔性加工数控机器群

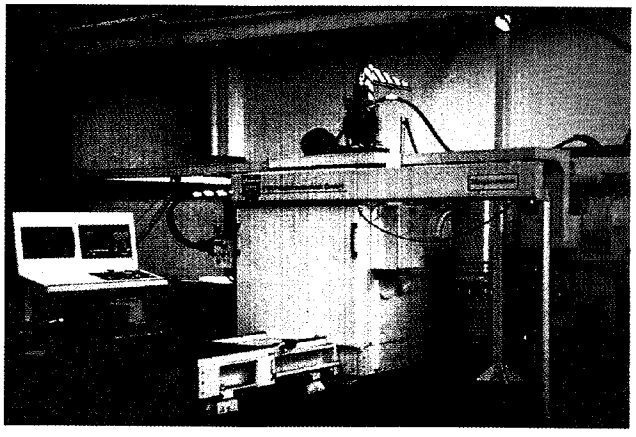

航天科技电子束焊接

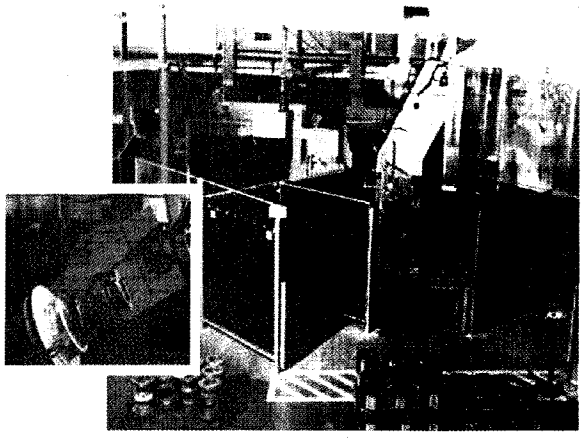

第四代焊接机器人

自动埋弧焊接

焊缝的 X 射线检测

3D精密测量

CAD辅助设计

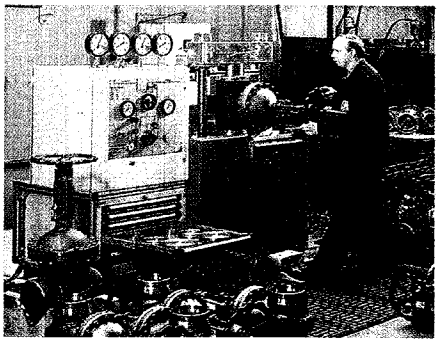

水压及密封性能试验

PERSIA EUROVALVE

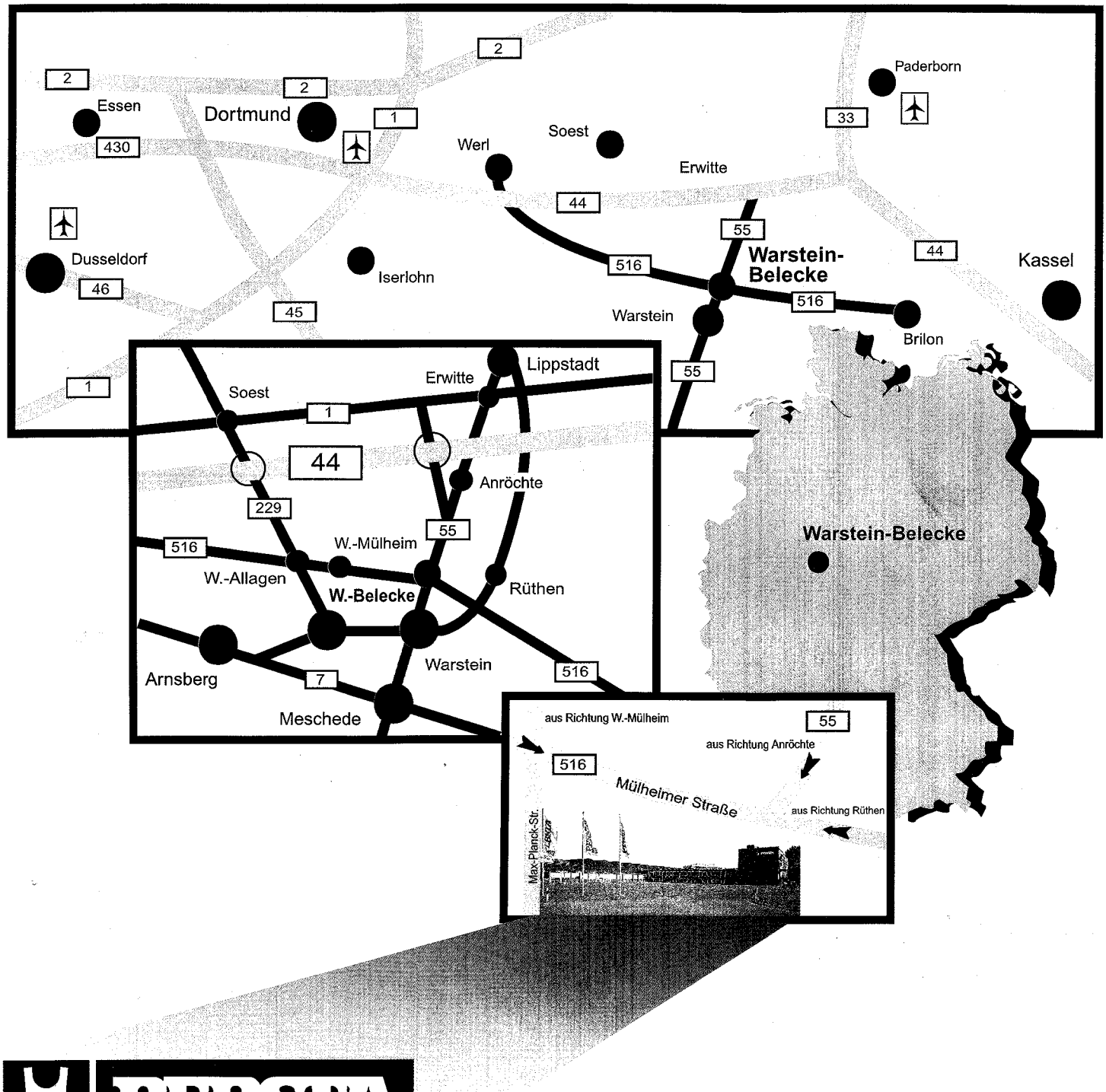

PERSTA
EUROVALVE

Stahl-Armaturen PERSTA GmbH
Postfach 22 40
D-59579 Warstein
TEL.: + 49 2902 7 62-02
FAX.: + 49 2902 7 67 03
e-mail: info@persta.de
http: //www.persta.de

德国派斯塔钢制阀门公司

欧洲精品阀门领导厂